'25/04/04 出図 RELEASE COPYING PROHIBITED 複写厳禁 UNCONTROL DRAWING 非管理図面
SWS/営・営業企画部 SWS/Sales & Marketing Planning Department

図面ヲ実測シテ加工シナイコト

分番	製品番号	表面処理	備考
1	18064-1	防錆処理	
2	18064-2	スズメッキ	

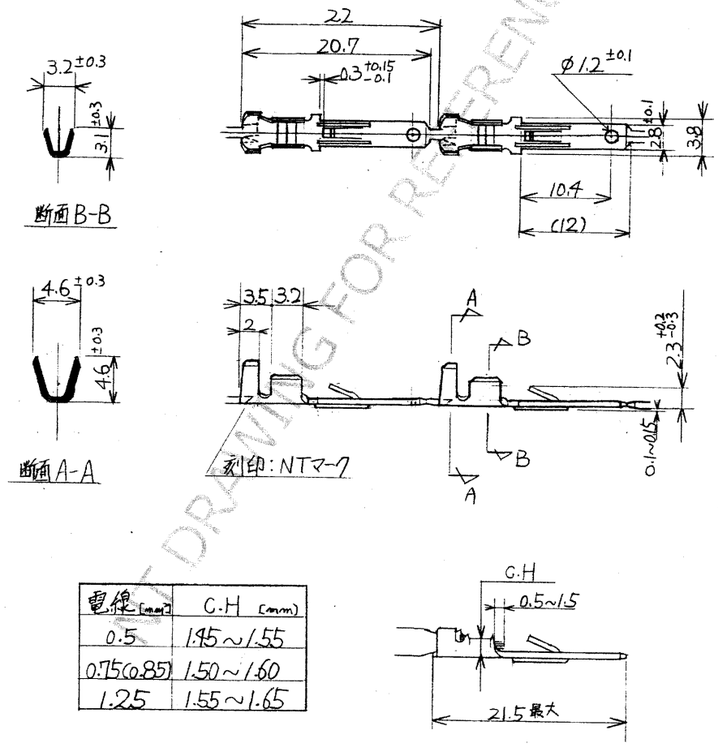

電線[mm²]	C.H (mm)
0.5	1.95~1.55
0.75(0.85)	1.50~1.60
1.25	1.55~1.65

材料	C2600R-H t0.5		
熱処理			
表面処理	表記		
適合電線範囲	芯線0.5~1.25 mm² (AWG)		
	被覆外径 φ2.1~φ3.1		
形式・名称	28系平形接続端子 分離型		
製品番号	上記		
図番	C-451338 △		

プレス加工普通寸法差(並) 角度±5°
15以下±0.2 30ヲ超エ50以下±0.5
15ヲ超エ30以下±0.3 50ヲ超エ100以下±0.5

第3角図法 単位 mm

承認	Y. Yoshida	'94.6.29
承認	H. Nakamoto	'94.6.29
検図		
設計	T. Kanehira	'94.6.15
製図	M. Sugiyama	'94.6.15

日本端子株式会社

符号	変更記事	担当承認
0	新設	

D-04 A-1 210×297 1M A-4-04

図番 C-451338 △

SUPPLIER No.	18064-1	18064-2
住友部品番号	1500-0239	1500-0071

符号 ISS.	名称 DESCRIPTION	数量 QTY.	材質 MATERIAL	色相 COLOR	部品番号 PART No.	登録名称 PART NAME

材質 MATERIAL		板厚 THICKNESS	
仕上 FINISH		尺度 SCALE	
色相 COLOR		質量 MASS	

承認 APPROVED	検図 CHECKNED	設計 DESIGNED	製図 DRAWN
'23.10.11 T.Ide	'23.10.11 S.Aragiri	2023.9.25 G.Asazuma	2023.9.25 G.Asazuma

一般公差表 GENERAL TOLERANCES

以上 OR OVER	未満 LESS THAN
角度 ANGLE	

三角法 THIRD ANGLE PROJECTION

登録名称 PART NAME	
管理番号 REFERENCE No.	S-006007 △2
部品番号 PART No.	
名称 DESCRIPTION	端子 TERMINAL

Sumitomo Wiring Systems, Ltd. A3

'25/04/04 出図 RELEASE COPYING PROHIBITED 複写厳禁 UNCONTROL DRAWING 非管理図面
SWS/営・営業企画部 SWS/Sales & Marketing Planning Department

UAD471S11A3M