'25/04/08 出図 RELEASE COPYING PROHIBITED 複写厳禁 UNCONTROL DRAWING 非管理図面
SWS/営・営業企画部 SWS/Sales & Marketing Planning Department

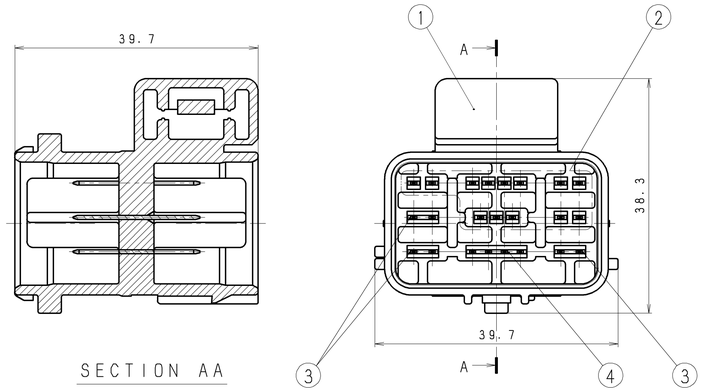


| ASSY | 23-WAY HX040 WtoW J/C HOUSING ASSY | | | BLACK | 6188-4787 | HX4JC-23MAY-B |
|---|---|---|---|---|---|---|
| ④ | HX040 WtoW J/C TERMINAL 4P | 1 | C2600R-H | | | |
| ③ | HX040 WtoW J/C TERMINAL 2P | 3 | C2600R-H | | | |
| ② | HX040 WtoW J/C TERMINAL 1P | 13 | C2600R-H | | | |
| ① | 23-WAY HX040 WtoW J/C HOUSING | 1 | PBT | | | |
| 符号 ISS. | 名称 DESCRIPTION | 数量 QTY | 材質 MATERIAL | 色相 COLOR | 部品番号 PART NO. | 登録名称 PART NAME |

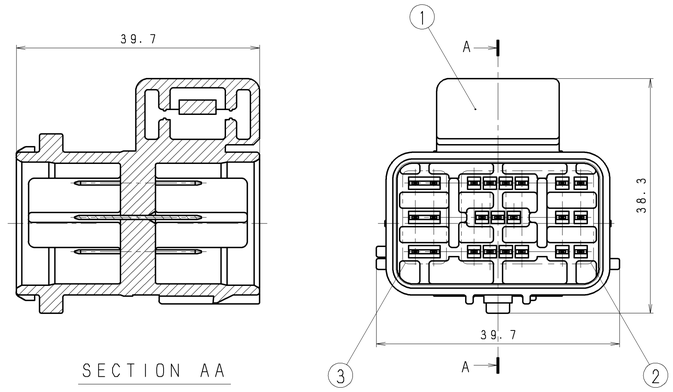


| ASSY | 23-WAY HX040 WtoW J/C HOUSING ASSY | | | DARK GRAY | 6188-4789 | HX4JC-23MAY-DGR |
|---|---|---|---|---|---|---|
| ③ | HX040 WtoW J/C TERMINAL 2P | 3 | C2600R-H | | | |
| ② | HX040 WtoW J/C TERMINAL 1P | 17 | C2600R-H | | | |
| ① | 23-WAY HX040 WtoW J/C HOUSING | 1 | PBT | | | |
| 符号 ISS. | 名称 DESCRIPTION | 数量 QTY | 材質 MATERIAL | 色相 COLOR | 部品番号 PART NO. | 登録名称 PART NAME |

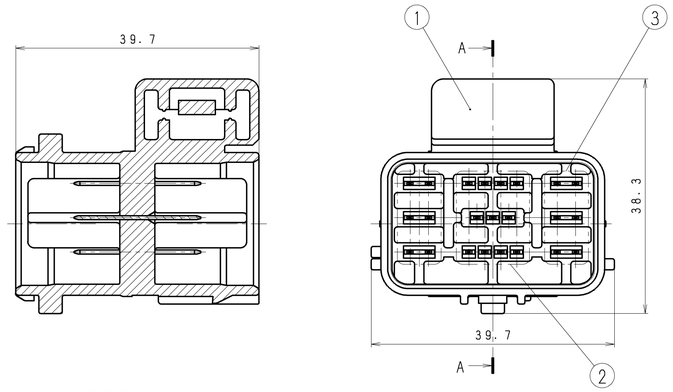


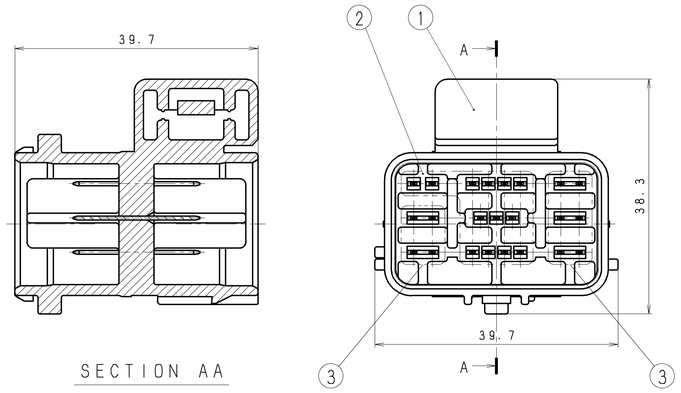


| △1 ASSY | 23-WAY HX040 WtoW J/C HOUSING ASSY | | | DRAK BLUE | 5010-8627 | HX4JC-23MAY-DL |
|---|---|---|---|---|---|---|
| ③ | HX040 WtoW J/C TERMINL 2P | 5 | C2600R-H | | | |
| ② | HX040 WtoW J/C TERMINL 1P | 13 | C2600R-H | | | |
| ① | 23-WAY HX040 WtoW J/C HOUSING | 1 | PBT | | | |
| 符号 ISS. | 名称 DESCRIPTION | 数量 QTY | 材質 MATERIAL | 色相 COLOR | 部品番号 PART NO. | 登録名称 PART NAME |

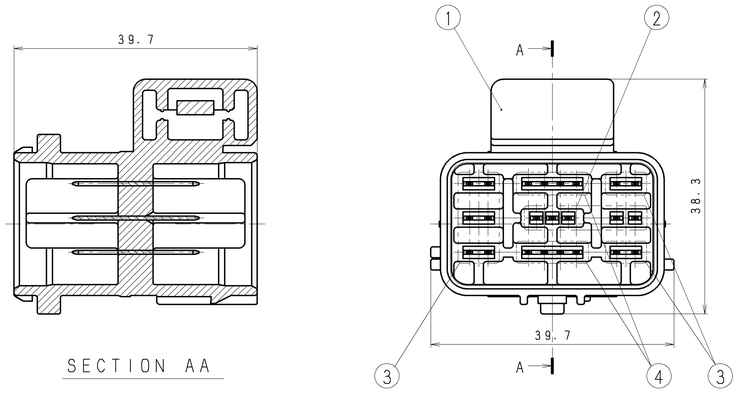


| △2 ASSY | 23-WAY HX040 WtoW J/C HOUSING ASSY | | | BROWN | 5011-1590 | HX4JC-23MAY-BR |
|---|---|---|---|---|---|---|
| ④ | HX040 WtoW J/C TERMINL 4P | 2 | C2600R-H | | | |
| ③ | HX040 WtoW J/C TERMINL 2P | 5 | C2600R-H | | | |
| ② | HX040 WtoW J/C TERMINL 1P | 5 | C2600R-H | | | |
| ① | 23-WAY HX040 WtoW J/C HOUSING | 1 | PBT | | | |
| 符号 ISS. | 名称 DESCRIPTION | 数量 QTY | 材質 MATERIAL | 色相 COLOR | 部品番号 PART NO. | 登録名称 PART NAME |

| △3 ASSY | 23-WAY HX040 WtoW J/C HOUSING ASSY | | | BLUE | 5011-6687 | HX4JC-23MAY-L |
|---|---|---|---|---|---|---|
| ③ | HX040 WtoW J/C TERMINL 2P | 6 | C2600R-H | | | |
| ② | HX040 WtoW J/C TERMINL 1P | 11 | C2600R-H | | | |
| ① | 23-WAY HX040 WtoW J/C HOUSING | 1 | PBT | | | |
| 符号 ISS. | 名称 DESCRIPTION | 数量 QTY | 材質 MATERIAL | 色相 COLOR | 部品番号 PART NO. | 登録名称 PART NAME |

| 符号 ISS. | 名称 DESCRIPTION | 数量 QTY | 材質 MATERIAL | 色相 COLOR | 部品番号 PART NO. | 登録名称 PART NAME |
|---|---|---|---|---|---|---|

材質 MATERIAL 上表 (SEE TABLE ABOVE)
板厚 THICKNESS
仕上 FINISH
尺度 SCALE 2/1
色相 COLOR 上表 (SEE TABLE ABOVE)
質量 MASS

| 一般公差表 GENERAL TOLERANCES | | |
|---|---|---|
| 以上 OR OVER | 未満 LESS THAN | |
| | 10 | ±0.3 |
| 10 | 50 | ±0.5 |
| 角度 ANGLE | | |

| 承認 APPROVED | 検図 CHECKED | 設計 DESIGNED | 製図 DRAWN |
|---|---|---|---|
| '11.06.09 Y.Fukatsu | '11.06.09 M.Horiuchi | '04.10.13 Y.FUKATSU | '11.06.06 T.SAITO |

三角法 THIRD ANGLE PROJECTION

| | |
|---|---|
| 登録名称 PART NAME | 上表 (SEE TABLE ABOVE) |
| 管理番号 REFERENCE NO. | S-073428 △4 |
| 部品番号 PART NO. | 上表 (SEE TABLE ABOVE) |
| 名称 DESCRIPTION | 上表 (SEE TABLE ABOVE) 23-WAY HX040 WtoW J/C HOUSING ASSY |

Sumitomo Wiring Systems, Ltd. A1

閲之 008C-7

'25/04/08 出図 RELEASE COPYING PROHIBITED 複写厳禁 UNCONTROL DRAWING 非管理図面
SWS/営・営業企画部 SWS/Sales & Marketing Planning Department

UCW654N01