'25/04/08 出図 RELEASE COPYING PROHIBITED 複写厳禁 UNCONTROL DRAWING 非管理図面
SWS/営・営業企画部 SWS/Sales & Marketing Planning Department

非管理図面
複写厳禁
UN CONTROLLED DRAWING
COPY PROHIBITED
設計技術部

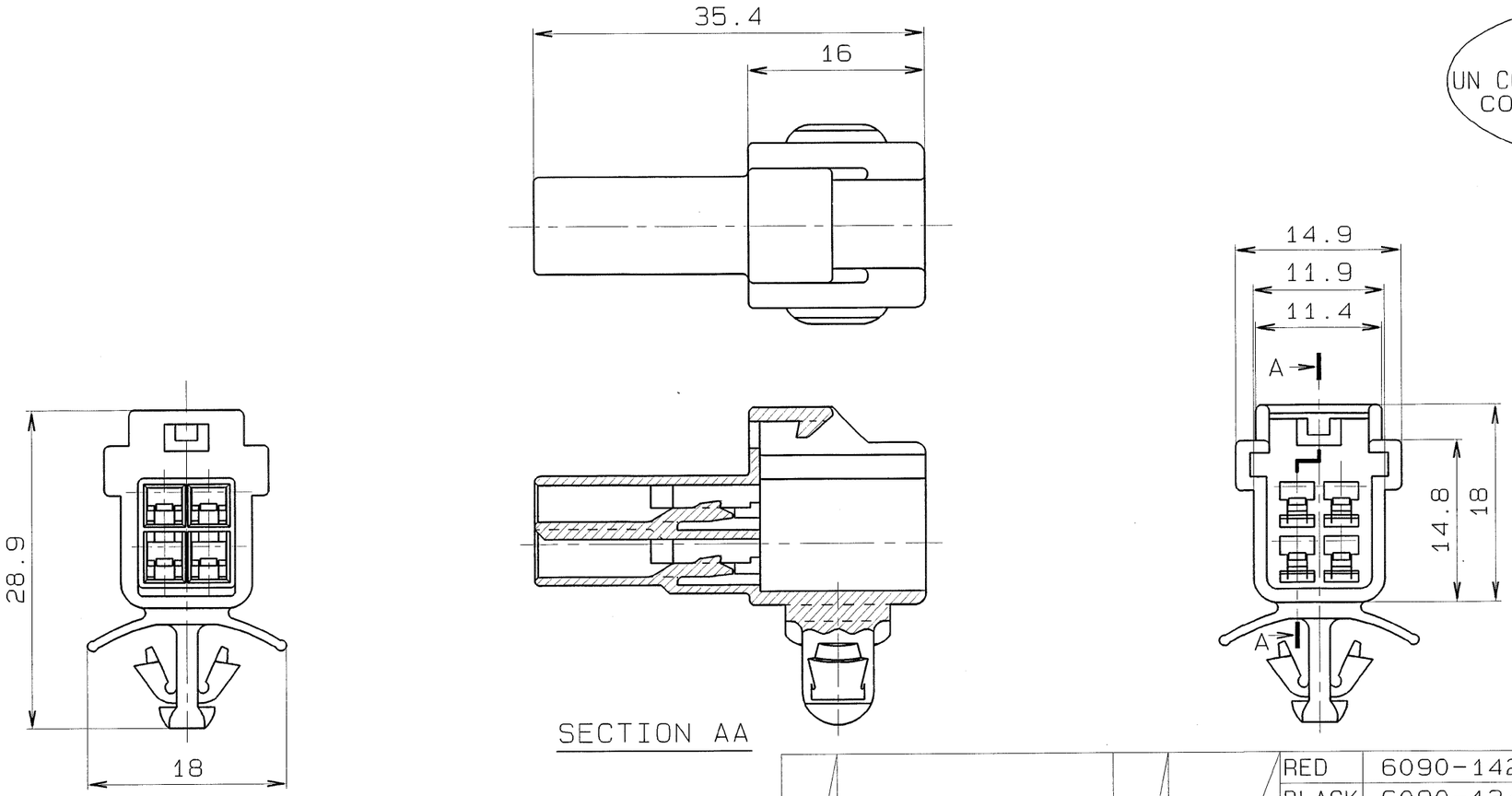


| 符号 ISS. | 名称 DESCRIPTION | 数量 QTY | 材質 MATERIAL | 色相 COLOR | 部品番号 PART NO. | 登録名称 PART NAME |
|---|---|---|---|---|---|---|
| | 4-WAY HM090 MALE HOUSING WITH CLIP | | | RED | 6090-1429 | HM090-04M-CL-R |
| | | | | BLACK | 6090-1346 | HM090-04M-CL-B |
| | | | | PINK | 6090-1322 | HM090-04M-CL-P |
| | | | | BROWN | 6090-1430 | HM090-04M-CL-BR |
| | | | | ORANGE | 6090-1385 | HM090-04M-CL-OR |
| | | | | GREEN | 6090-1318 | HM090-04M-CL-G |
| | | | | YELLOW | 6090-1247 | HM090-04M-CL-Y |
| | | | | BLUE | 6090-1245 | HM090-04M-CL-L |
| | | | | NATURAL | 6090-1123 | HM090-04M-CL |

| 一般公差表 GENERAL TOLERANCES | | |
|---|---|---|
| 以上 OR OVER | 未満 LESS THAN | |
| | 10 | ±0.3 |
| 10 | 50 | ±0.5 |
| 角度 ANGLE | | |

| | |
|---|---|
| 材質 MATERIAL | 66NYLON |
| 板厚 THICKNESS | |
| 仕上 FINISH 調湿処理 | HUMIDITY TREATMENT |
| 尺度 SCALE | 2/1 |
| 色相 COLOR | |
| 質量 MASS | |

| 承認 APPROVED | 検図 CHECKED | 設計 DESIGNED | 製図 DRAWN |
|---|---|---|---|
| 2001/03/28 | 2001/03/28 | '01.03.16 | '01.03.16 |
| H.OKUMURA | K.ICHIDA | Y.OKAYASU | M.TANAKA |

三角法 THIRD ANGLE PROJECTION

| | |
|---|---|
| 登録名称 PART NAME | 上表 (SEE TABLE ABOVE) |
| 管理番号 REFERENCE NO. | S-10216 5 |
| 部品番号 PART NO. | 上表 (SEE TABLE ABOVE) |
| 名称 DESCRIPTION | 上表 (SEE TABLE ABOVE) |

Sumitomo Wiring Systems, Ltd. A3

発行番号. , 1/1 出力先：開発企画部

技管 047B

HAH926N01

'25/04/08 出図 RELEASE COPYING PROHIBITED 複写厳禁 UNCONTROL DRAWING 非管理図面
SWS/営・営業企画部 SWS/Sales & Marketing Planning Department