'25/04/04 出図 RELEASE COPYING PROHIBITED 複写厳禁 UNCONTROL DRAWING 非管理図面
SWS/営・営業企画部 SWS/Sales & Marketing Planning Department

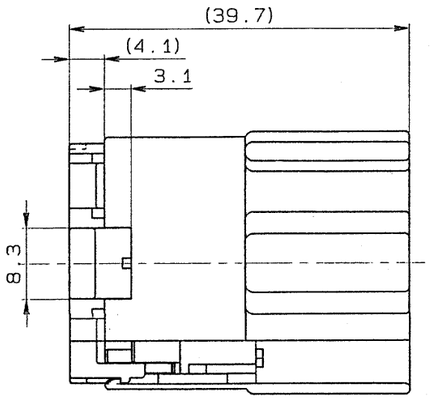

SECTION BB

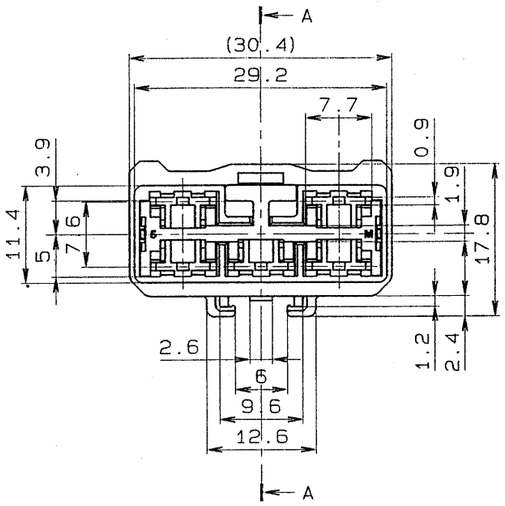

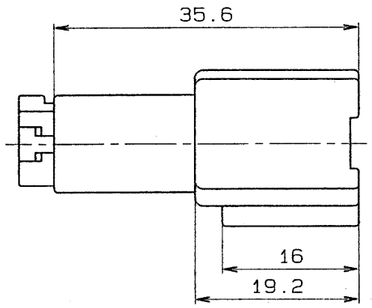

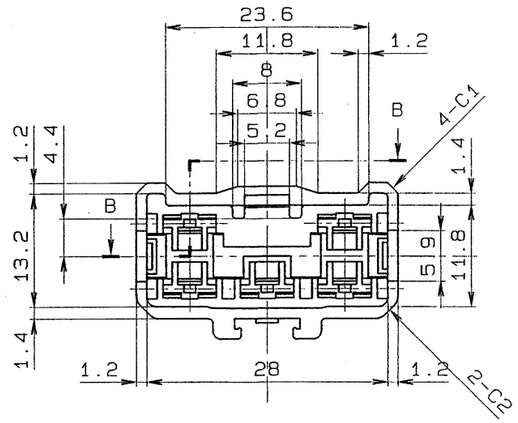

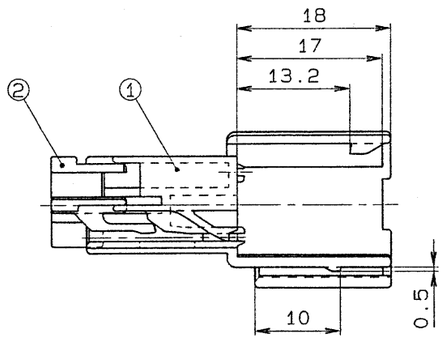

SECTION AA

非管理図面
複写厳禁
UN CONTROLLED DRAWING
COPY PROHIBITED
設計技術部

ISS. 符号	DESCRIPTION 名称	QTY 数量	MATERIAL 材質	COLOR 色相	PART NO. 部品番号	PART NAME 登録名称
	HD250 5P メールハウジング ASSY / 5-WAY HD250 MALE HOUSING ASSY			BLUE	6098-2613	HD25-5MAY-L
				YELLOW	6098-0981	HD25-5MAY-Y
				GREEN	6098-0639	HD25-5MAY-G
				ORANGE	6098-0586	HD25-5MAY-OR
				BROWN	6098-0216	HD25-5MAY-BR
2	HD250 5P メールリテーナ / 5-WAY HD250 MALE RETAINER	1	PBT	NATURAL		
1	HD250 5P メールハウジング / 5-WAY HD250 MALE HOUSING	1	PBT			

材質 MATERIAL	板厚 THICKNESS
上表 SEE TABLE ABOVE	
仕上 FINISH	尺度 SCALE 2/1
色相 COLOR	質量 MASS
上表 SEE TABLE ABOVE	

一般公差表 GENERAL TOLERANCES 以上 OR OVER	未満 LESS THAN	
	10	±0.3
10	50	±0.5
角度 ANGLE		

承認 APPROVED	検図 CHECKED	設計 DESIGNED	製図 DRAWN
1998/11/25	1998/11/25	'95.08.01	'98.11.17
H.OKUMURA	A.SAKATANI	M.SUZUKI	T.MIYAMOTO

三角法 THIRD ANGLE PROJECTION

登録名称 PART NAME	上表 SEE TABLE ABOVE
管理番号 REFERENCE NO.	S-176663
部品番号 PART NO.	上表 SEE TABLE ABOVE
名称 DESCRIPTION	上表 SEE TABLE ABOVE

Sumitomo Wiring Systems, Ltd. A2

出力先：技術企画部 '11/1 発行番号

'25/04/04 出図 RELEASE COPYING PROHIBITED 複写厳禁 UNCONTROL DRAWING 非管理図面
SWS/営・営業企画部 SWS/Sales & Marketing Planning Department