'25/04/11 出図 RELEASE COPYING PROHIBITED 複写厳禁 UNCONTROL DRAWING 非管理図面
SWS/営・営業企画部 SWS/Sales & Marketing Planning Department

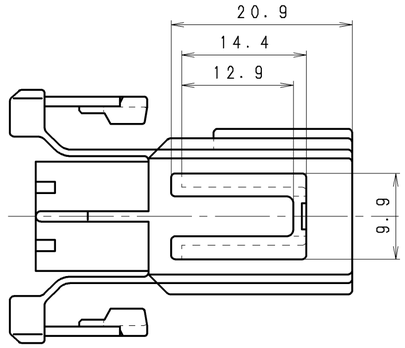

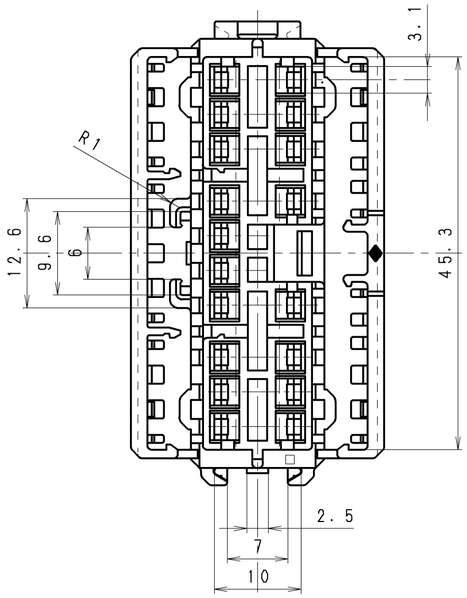

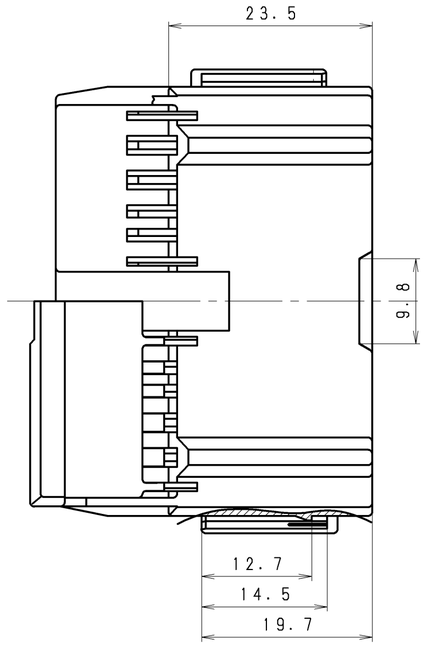

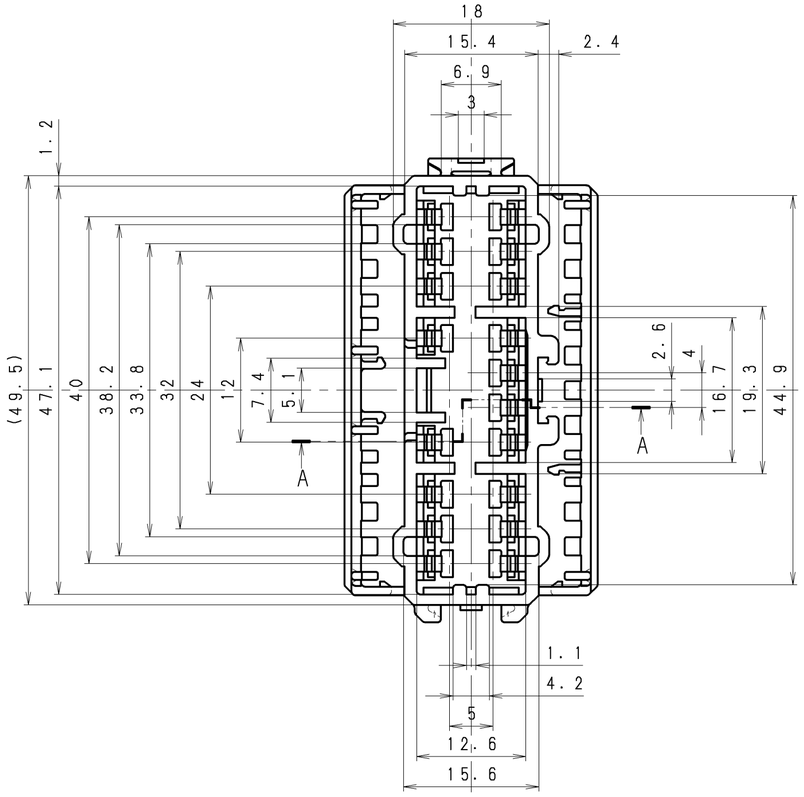

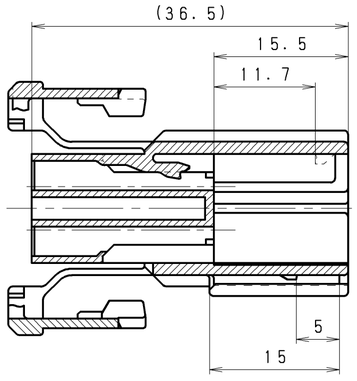

SECTION AA

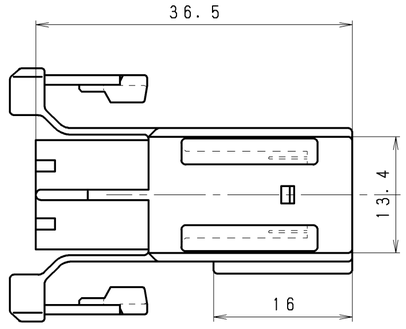

符号 ISS.	名称 DESCRIPTION	数量 QTY	材質 MATERIAL	色相 COLOR	部品番号 PART NO.	登録名称 PART NAME
	18-WAY HD090 MALE HOUSING		PBT	BROWN	6098-5752	HD09-18M-BR-CP
	18-WAY HD090 MALE HOUSING		PBT	BLUE	6098-5751	HD09-18M-L-CP
	18-WAY HD090 MALE HOUSING		PBT	GREEN	6098-5750	HD09-18M-G-CP
	18-WAY HD090 MALE HOUSING		PBT	ORANGE	6098-5749	HD09-18M-OR-CP
	18-WAY HD090 MALE HOUSING		PBT	LIGHT GRAY	6098-5748	HD09-18M-LGR-CP
	18-WAY HD090 MALE HOUSING		PBT	BROWN	6098-0505	HD09-18M-BR
	18-WAY HD090 MALE HOUSING		PBT	BLUE	6098-0399	HD09-18M-L
	18-WAY HD090 MALE HOUSING		PBT	GREEN	6098-0377	HD09-18M-G
	18-WAY HD090 MALE HOUSING		PBT	ORANGE	6098-0272	HD09-18M-OR
	18-WAY HD090 MALE HOUSING		PBT	LIGHT	6098-0258	HD09-18M-LGR

一般公差表 GENERAL TOLERANCES 以上 OR OVER	未満 LESS THAN	
	10	±0.3
10	50	±0.5
角度 ANGLE		

材質 MATERIAL 上表 (SEE TABLE ABOVE)	板厚 THICKNESS
仕上 FINISH	尺度 SCALE 2/1
色相 COLOR 上表 (SEE TABLE ABOVE)	質量 MASS 15.0g

承認 APPROVED	検図 CHECKED	設計 DESIGNED	製図 DRAWN
2006.10.26 T.SAKURAI	2006.10.26 Y.FUKATSU	'97.07.08 M.SUZUKI	'06.08.21 A.SAKATANI

三角法 THIRD ANGLE PROJECTION

登録名称 PART NAME	上表 (SEE TABLE ABOVE)
管理番号 REFERENCE NO.	S-17764 9
部品番号 PART NO.	上表 (SEE TABLE ABOVE)
名称 DESCRIPTION	18-WAY HD090 MALE HOUSING

Sumitomo Wiring Systems, Ltd. A2

技管 048A

'25/04/11 出図 RELEASE COPYING PROHIBITED 複写厳禁 UNCONTROL DRAWING 非管理図面
SWS/営・営業企画部 SWS/Sales & Marketing Planning Department

UAN469N01