'25/04/04 出図 RELEASE COPYING PROHIBITED 複写厳禁 UNCONTROL DRAWING 非管理図面
SWS/営・営業企画部 SWS/Sales & Marketing Planning Department

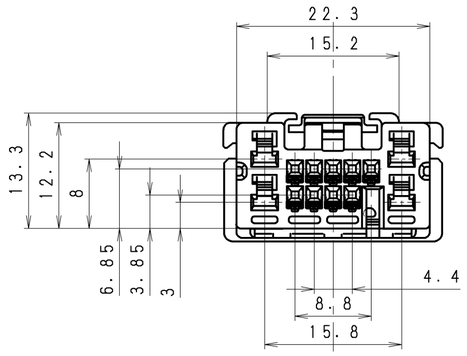

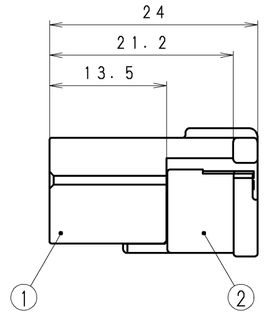

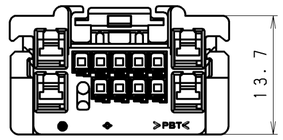

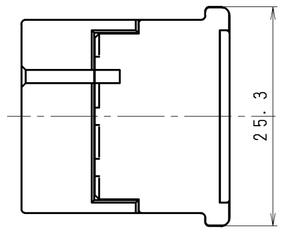

符号 ISS.	名称 DESCRIPTION	数量 QTY	材質 MATERIAL	色相 COLOR	部品番号 PART NO.	登録名称 PART NAME
	9+4-WAY HE025/090 FEMALE HOUSING ASSY		PBT		6098-6564	HE29+94F3-G
2	9+4-WAY HE025/090 FEMALE RETAINER	1	PBT	GREEN		
1	9+4-WAY HE025/090 FEMALE HOUSING	1	PBT	GREEN		
	9+4-WAY HE025/090 FEMALE HOUSING ASSY		PBT		6098-6563	HE29+94F3-L
2	9+4-WAY HE025/090 FEMALE RETAINER	1	PBT	BLUE		
1	9+4-WAY HE025/090 FEMALE HOUSING	1	PBT	BLUE		
	9+4-WAY HE025/090 FEMALE HOUSING ASSY		PBT		6098-6562	HE29+94F3-NA
2	9+4-WAY HE025/090 FEMALE RETAINER	1	PBT	NATURAL		
1	9+4-WAY HE025/090 FEMALE HOUSING	1	PBT	NATURAL		

一般公差表 GENERAL TOLERANCES		
以上 OR OVER	未満 LESS THAN	
	10	±0.3
10	50	±0.5
角度 ANGLE		

材質 MATERIAL 上表 (SEE TABLE ABOVE)	板厚 THICKNESS
仕上 FINISH	尺度 SCALE 2/1
色相 COLOR 上表 (SEE TABLE ABOVE)	質量 MASS 4.2g

承認 APPROVED	検図 CHECKED	設計 DESIGNED	製図 DRAWN
'19.11.05 S.Iihoshi	'19.11.04 M.Kitajima	'05.04.18 Y.UCHIYAMA	'09.10.07 S.KIDA

三角法 THIRD ANGLE PROJECTION

登録名称 PART NAME	上表 (SEE TABLE ABOVE)
管理番号 REFERENCE NO.	S-76291 7
部品番号 PART NO.	上表 (SEE TABLE ABOVE)
名称 DESCRIPTION	上表 (SEE TABLE ABOVE)

Sumitomo Wiring Systems, Ltd. A2

技管 048A

'25/04/04 出図 RELEASE COPYING PROHIBITED 複写厳禁 UNCONTROL DRAWING 非管理図面
SWS/営・営業企画部 SWS/Sales & Marketing Planning Department

UDB938N01