'25/04/14 出図 RELEASE COPYING PROHIBITED 複写厳禁 UNCONTROL DRAWING 非管理図面
SWS/営・営業企画部 SWS/Sales & Marketing Planning Department

公差表	
一般公差	±0.3

注記
1. 本コネクタニ使用スル ストッパーハ
住友品番 6900-7291 デアル。

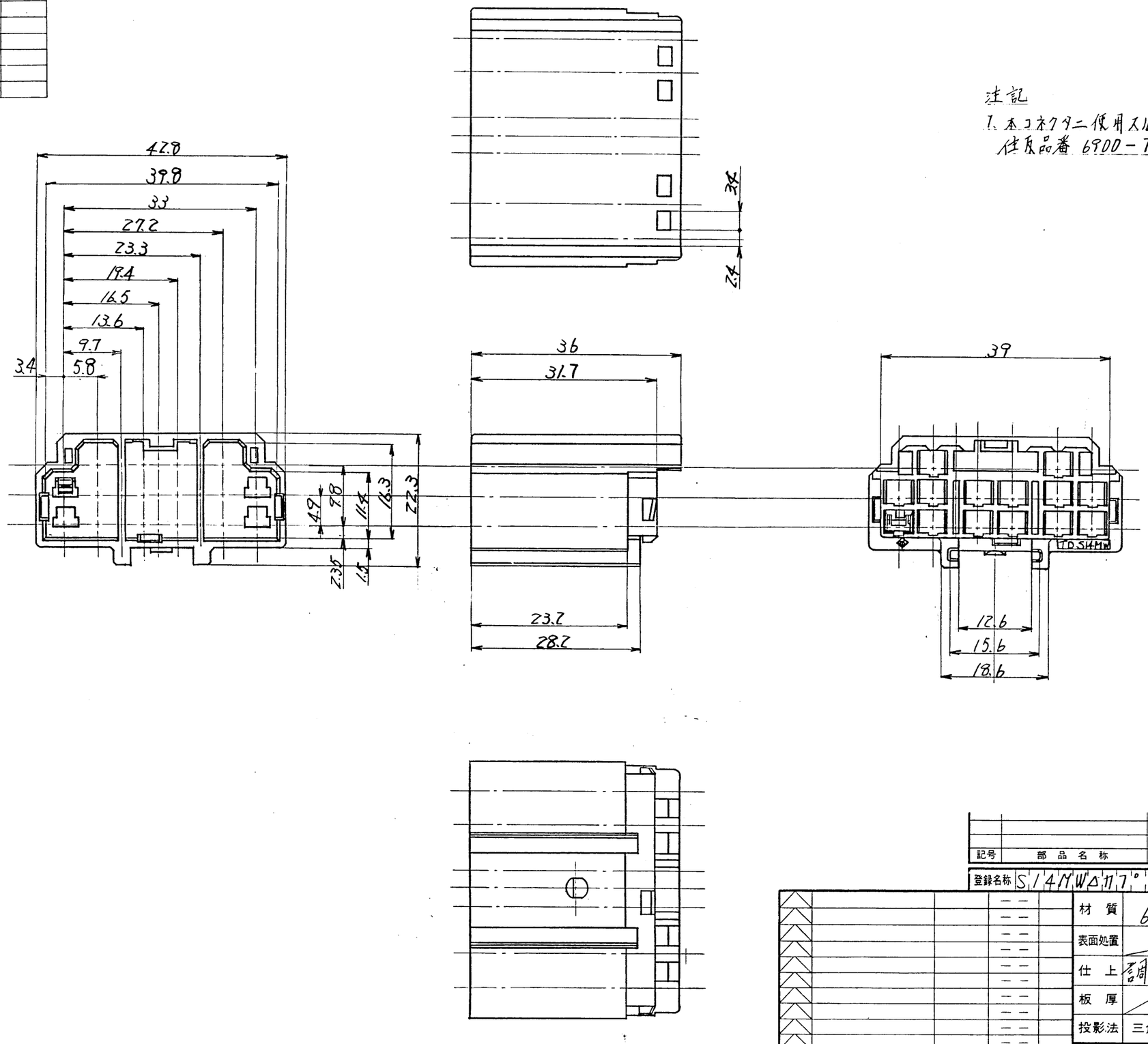

記号	部品名称	数量	材質	色相	登録名称 OUT. PUT	部品番号PART. No
				0	S14MW-OR。HSG	6100-1140

登録名称 S14MW△カラー

6	マスターバッチ変更	2BIK'89-147	'89-6-28	石田
5	色相追加	2BIK'89-082	'89-5-10	石田
	取扱説明書シート新設		'86-7-17	石田
記号	変更記事欄	設変番号	年月日	担当

材質	6ナイロン		
表面処置			
仕上	調湿処理		
板厚		色相	自然色
投影法	三角法	尺度	1/2
承認	検図	製図	設計
'86.8.29	'86.8.22	'86.7.17	'86.7.17
赤田	谷内	樋口	石田

部品名称	S14-MW
部品番号	6100-1141
管理番号	S-7291 △6
得意先 社名	
得意先 名称	
得意先 番号	

住友電気工業K.K.住友電装K.K.

配布先

住ハ枝 No30 (ゲイトウェイトレーシングペーパーA 2. 61. 3. 200 K

'25/04/14 出図 RELEASE COPYING PROHIBITED 複写厳禁 UNCONTROL DRAWING 非管理図面
SWS/営・営業企画部 SWS/Sales & Marketing Planning Department