'25/04/04 出図 RELEASE COPYING PROHIBITED 複写厳禁 UNCONTROL DRAWING 非管理図面
SWS/営・営業企画部 SWS/Sales & Marketing Planning Department

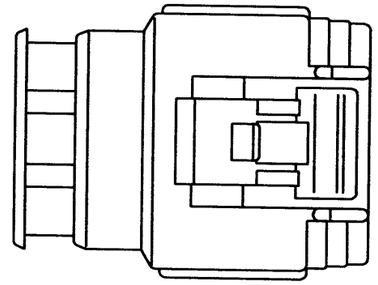

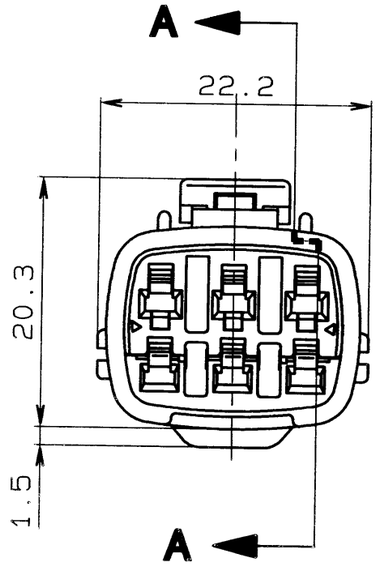

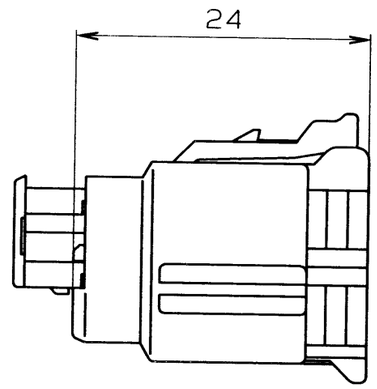

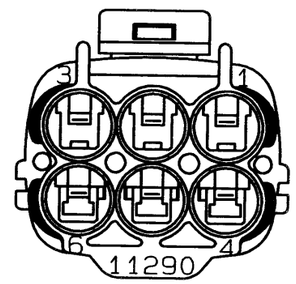

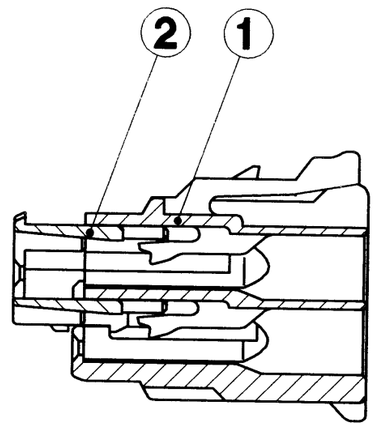

SEC. A-A

符号 ISS.	名称 DESCRIPTION	数量 QTY	材質 MATERIAL	色相 COLOR	部品番号 PART NO.	登録名称 PART NAME
	コネクタ ASSY / CONNECTOR ASSY				6189-0368	11290W9A06F-GR
					6189-0369	11290W9A06F-B
					6189-0399	11290W9A06F-NA
2	リテーナ / RETAINER	1	PBT	NATURAL		
1	ハウジング / HOUSING	1	PBT	LIGHT GRAY		
				BLACK		
				NATURAL		

一般公差表 GENERAL TOLERANCES		
以上 OR OVER	未満 LESS THAN	
	10	±0.3
10	50	±0.5
ANGLE		

材質 MATERIAL 上表参照 (SEE TABLE ABOVE)		板厚	
仕上 FINISH		尺度 SCALE 2/1	
色相 COLOR 上表参照 (SEE TABLE ABOVE)		質量 MASS 4.5g	
承認 APPROVED	検図 CHECKED	設計 DESIGNED	製図 DRAWN
S. Yamada	'96.7.24 K. Inoue	'90.10.10 M.KOBAYASHI	'96. 7.23 T.ISHIKAWA
三角法 THIRD ANGLE PROJECTION			

登録名称 PART NAME	上表参照 SEE TABLE ABOVE
管理番号 REFERENCE NO.	S-2339 2
部品番号 PART NO.	上表参照 (SEE TABLE ABOVE)
名称 DESCRIPTION	090Ⅱ防水6極メスコネクタ 090Ⅱ SEALED 6-WAY FEMALE CONNECTOR

Sumitomo Electric Industries, Ltd.
Sumitomo Wiring Systems, Ltd.
A3

'25/04/04 出図 RELEASE COPYING PROHIBITED 複写厳禁 UNCONTROL DRAWING 非管理図面
SWS/営・営業企画部 SWS/Sales & Marketing Planning Department