'25/04/09 出図 RELEASE COPYING PROHIBITED 複写厳禁 UNCONTROL DRAWING 非管理図面
SWS/営・営業企画部 SWS/Sales & Marketing Planning Department

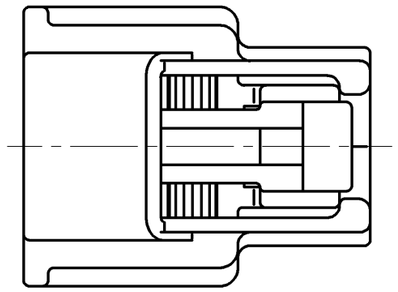

注 記
1. 本部品には、E02F-BD△RTN(6918-1594)
を使用する。

NOTE
1. THIS COMPONENT IS UNITED
E02F-BD△RTN(6918-1594)
WHEN IT IS USED.

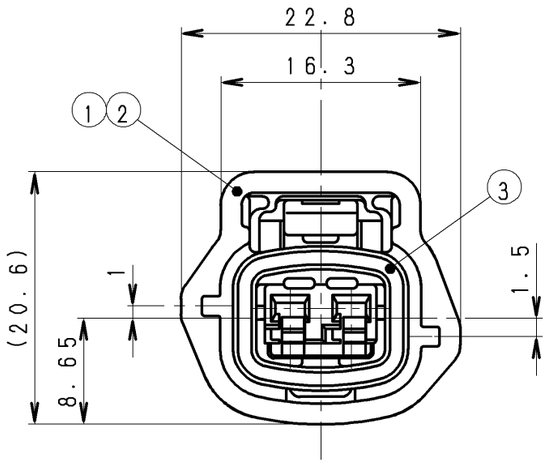

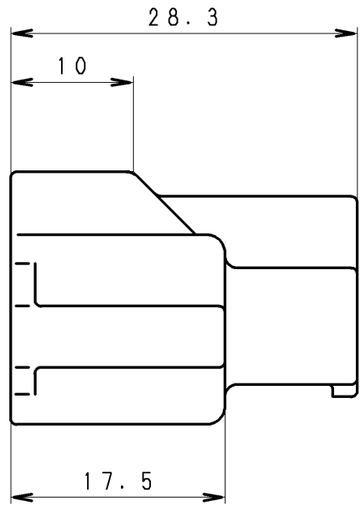

非管理図面
複写厳禁
UN CONTROLLED DRAWING
COPY PROHIBITED
設計技術部

符号 ISS.	名称 DESCRIPTION	数量 QTY	材質 MATERIAL	色相 COLOR	部品番号 PART NO.	登録名称 PART NAME
2+3	E02FPU-RS-B ASSY				6189-1097	E02FPU-RS-B△A
1+3	E02FPU-RS ASSY				6189-0778	E02FPU-RS△ASSY
3	E02 コネクタシール E02 CONNECTOR SEAL	1	SILICONE	BROWN		
2	E02FPU-RS-B ハウジング E02FPU-RS-B HOUSING	1	PBT	BLACK		
1	E02FPU-RS ハウジング E02FPU-RS HOUSING	1	PBT	PURPLE		

一般公差表 GENERAL TOLERANCES		
以上 OR OVER	未満 LESS THAN	
	10	±0.3
10	50	±0.5
角度 ANGLE		

材質 MATERIAL 上表 SEE ABOVE TABLE	板厚 THICKNESS
仕上 FINISH	尺度 SCALE 2:1
色相 COLOR 上表 SEE ABOVE TABLE	質量 MASS

承認 APPROVED	検図 CHECKED	設計 DESIGNED	製図 DRAWN
2004/12/24	2004/12/22	2004/12/08	2004/12/08
H.KAWASE	O. ITO	R.ISHIKAWA	E.KURODA

三角法 THIRD ANGLE PROJECTION

登録名称 PART NAME	上表 SEE ABOVE TABLE
管理番号 REFERENCE NO.	S 425362 2
部品番号 PART NO.	上表 SEE ABOVE TABLE
名称 DESCRIPTION	上表 SEE ABOVE TABLE

Sumitomo Wiring Systems, Ltd. A3

出力先：開発企画部 , 1/1 発行番号.

技管 047B

'25/04/09 出図 RELEASE COPYING PROHIBITED 複写厳禁 UNCONTROL DRAWING 非管理図面
SWS/営・営業企画部 SWS/Sales & Marketing Planning Department

NAC793N10