'25/04/08 出図 RELEASE COPYING PROHIBITED 複写厳禁 UNCONTROL DRAWING 非管理図面
SWS/営・営業企画部 SWS/Sales & Marketing Planning Department

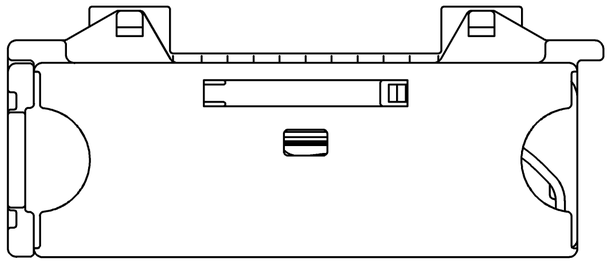

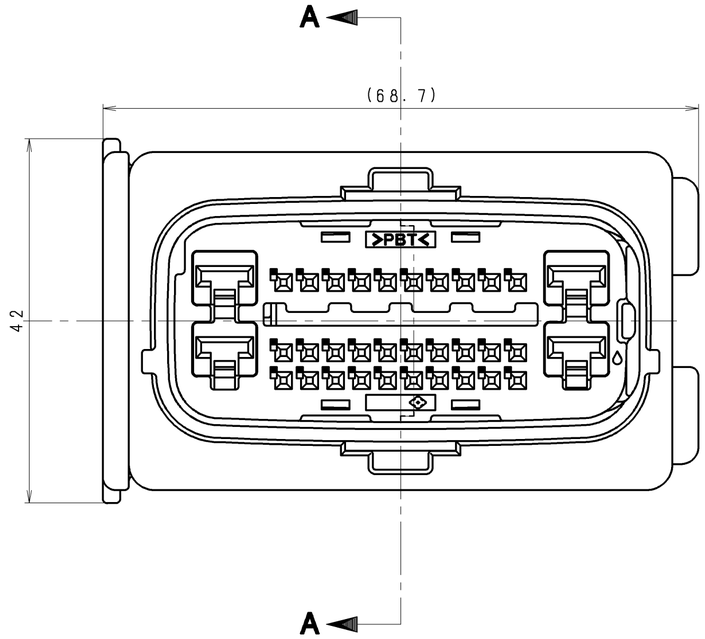

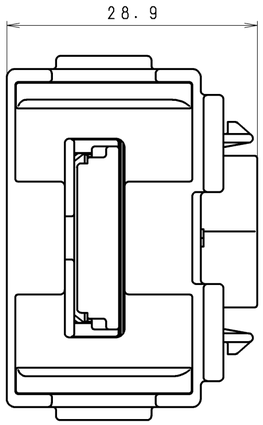

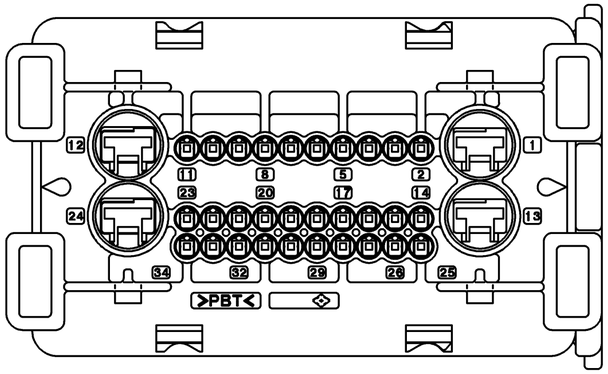

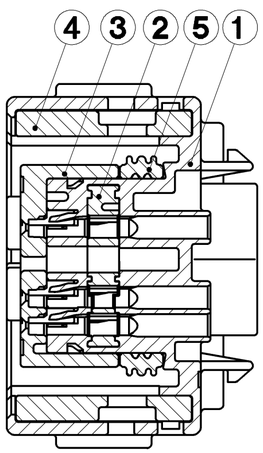

SEC. A-A

符号 ISS.	名称 DESCRIPTION	数量 QTY	材質 MATERIAL	色相 COLOR	部品番号 PART NO.	登録名称 PART NAME
	コネクタ ASSY / CONNECTOR ASSY			BLACK	6189-6980	12658WYA34F-B
5	ゴムリング / RUBBER RING	1	SILICONE			
4	レバー / LEVER	1	PBT			
3	フロントホルダー / FRONT FOLDER	1	PBT			
2	リテーナ / RETAINER	1	PBT			
1	ハウジング / HOUSING	1	PBT			

一般公差表 GENERAL TOLERANCES		
以上 OR OVER	未満 LESS THAN	
	10	±0.3
10	50	±0.5
50	100	±0.8
角度 ANGLE		

材質 MATERIAL 上表参照(SEE ABOVE TABLE)	板厚 THICKNESS
仕上 FINISH	尺度 SCALE 2/1
色相 COLOR 上表参照(SEE ABOVE TABLE)	質量 MASS 43 g

承認 APPROVED	検図 CHECKED	設計 DESIGNED	製図 DRAWN
2006.05.23 M.OKAMOTO	2006.05.23 T.HATA	2006/05/19 T.TSUJI	2006/05/19 N.IEKI

三角法 THIRD ANGLE PROJECTION

登録名称 PART NAME	上表参照 SEE ABOVE TABLE
管理番号 REFERENCE NO.	S 7 8 7 8 6
部品番号 PART NO.	上表参照(SEE ABOVE TABLE)
名称 DESCRIPTION	防水0.64型30極+4.8型4極メスコネクタ 0.64 30-WAY+4.8 4-WAY SEALED FEMALE CONNECTOR

Sumitomo Wiring Systems, Ltd. A2

技管 048A

UCR542N01

'25/04/08 出図 RELEASE COPYING PROHIBITED 複写厳禁 UNCONTROL DRAWING 非管理図面
SWS/営・営業企画部 SWS/Sales & Marketing Planning Department