'25/04/08 出図 RELEASE COPYING PROHIBITED 複写厳禁 UNCONTROL DRAWING 非管理図面
SWS/営・営業企画部 SWS/Sales & Marketing Planning Department

注記

1. 本コネクタのキャビティNo. 1 (※) はダミーとし、使用が不可能である。

NOTE

1. THE CAVITY NO.1(※) OF THIS CONNECTOR IS A DUMMY CAVITY, AND CANNOT BE USED.

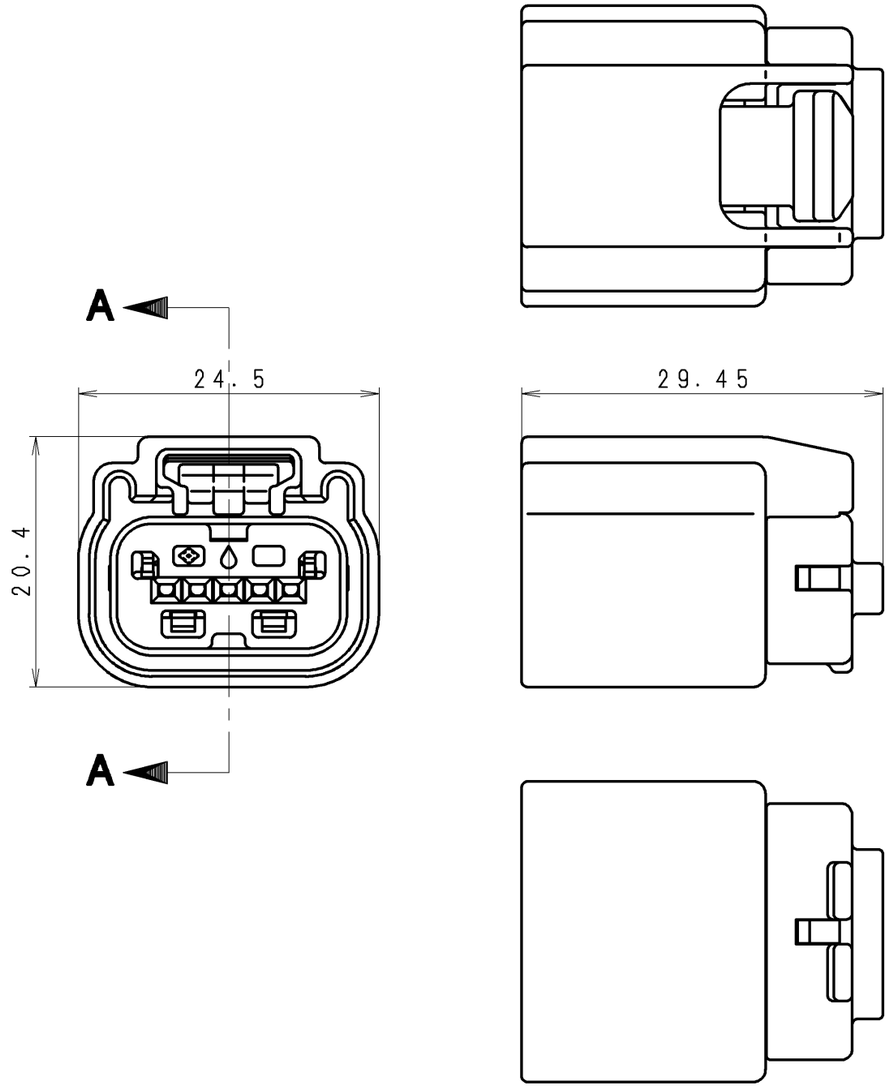

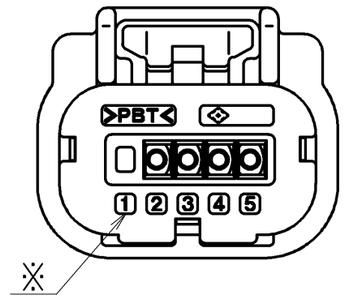

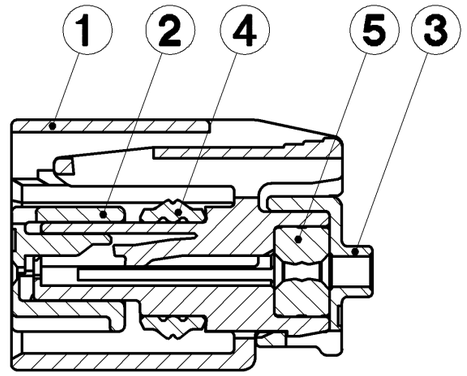

SEC. A-A

符号 ISS.	名称 DESCRIPTION	数量 QTY	材質 MATERIAL	色相 COLOR	部品番号 PART NO.	登録名称 PART NAME
	コネクタ ASSY / CONNECTOR ASSY			BLACK	6189-7199	WUS064A05F-B
5	マットシール / MAT SEAL	1	SILICONE			
4	ゴムリング / RUBBER RING	1	SILICONE			
3	マットシールカバー / MAT SEAL COVER	1	PBT			
2	TPA	1	PBT			
1	ハウジング / HOUSING	1	PBT			

一般公差表 GENERAL TOLERANCES		
以上 OR OVER	未満 LESS THAN	
	10	±0.3
10	50	±0.5
角度 ANGLE		

材質 MATERIAL 上表参照(SEE ABOVE TABLE)	板厚 THICKNESS
仕上 FINISH	尺度 SCALE 2/1
色相 COLOR 上表参照(SEE ABOVE TABLE)	質量 MASS 8g

承認 APPROVED	検図 CHECKED	設計 DESIGNED	製図 DRAWN
'12.03.01 K.Inoue	'12.02.29 O.Hirabayashi	2012/02/29 T. TSUJI	2012/02/29 T. TSUJI

三角法 THIRD ANGLE PROJECTION

登録名称 PART NAME	上表参照 SEE ABOVE TABLE
管理番号 REFERENCE NO.	S-095092 1
部品番号 PART NO.	上表参照(SEE ABOVE TABLE)
名称 DESCRIPTION	US防水0.64型5極メスコネクタ USO.64 5-WAY SEALED FEMALE CONNECTOR

Sumitomo Wiring Systems, Ltd. A3

技管 047B

'25/04/08 出図 RELEASE COPYING PROHIBITED 複写厳禁 UNCONTROL DRAWING 非管理図面
SWS/営・営業企画部 SWS/Sales & Marketing Planning Department

UEN785N01