'25/04/04 出図 RELEASE COPYING PROHIBITED 複写厳禁 UNCONTROL DRAWING 非管理図面
SWS/営・営業企画部 SWS/Sales & Marketing Planning Department

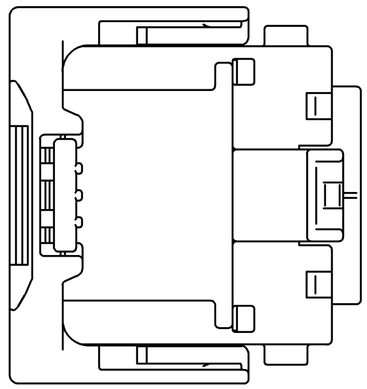

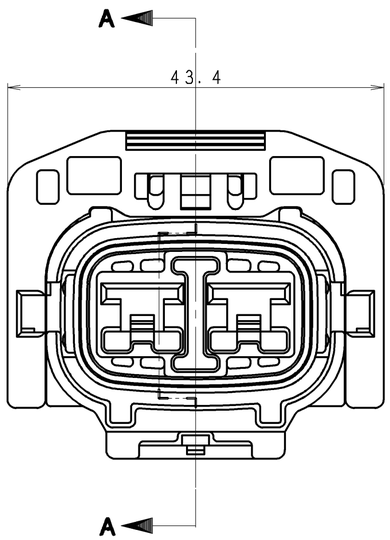

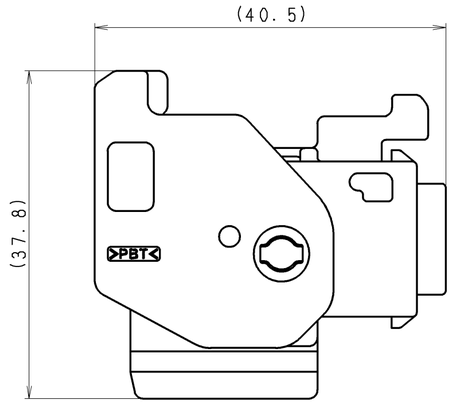

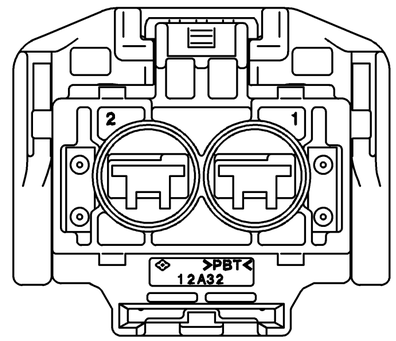

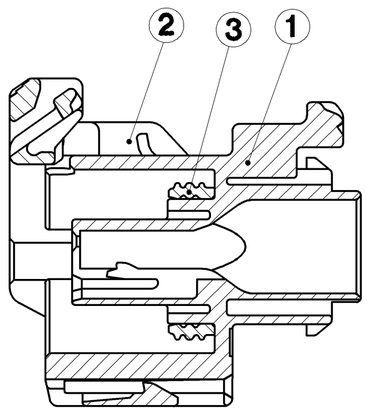

SEC. A-A

符号 ISS.	名称 DESCRIPTION	数量 QTY	材質 MATERIAL	色相 COLOR	部品番号 PART NO.	登録名称 PART NAME
	コネクタ ASSY / CONNECTOR ASSY			LIGHT GRAY	6189-7256	12A32WAA02F-GR
				BLACK	6189-7255	12A32WAA02F-B
				NATURAL	6189-7254	12A32WAA02F-NA
3	ゴムリング / RUBBER RING	1	SILICONE			
2	レバー / LEVER	1	PBT			
1	ハウジング / HOUSING	1	PBT			

一般公差表 GENERAL TOLERANCES 以上 OR OVER	未満 LESS THAN	
	10	±0.3
10	50	±0.5
角度 ANGLE		

材質 MATERIAL: 上表参照(SEE ABOVE TABLE)
板厚 THICKNESS:
仕上 FINISH:
尺度 SCALE: 2/1
色相 COLOR: 上表参照(SEE ABOVE TABLE)
質量 MASS: 21g

承認 APPROVED	検図 CHECKED	設計 DESIGNED	製図 DRAWN
'11.07.16 T.Hata	'11.07.16 H.Hiramatsu	2011/07/16 K. MORIMOTO	2011/07/16 Y. NAKAMURA

三角法 THIRD ANGLE PROJECTION

登録名称 PART NAME	上表参照 SEE ABOVE TABLE
管理番号 REFERENCE NO.	S 9 8 9 7 4
部品番号 PART NO.	上表参照(SEE ABOVE TABLE)
名称 DESCRIPTION	防水8.0型極2極メスコネクタ 8.0 2-WAY SEALED FEMALE CONNECTOR

Sumitomo Wiring Systems, Ltd. A2

技管 048A

'25/04/04 出図 RELEASE COPYING PROHIBITED 複写厳禁 UNCONTROL DRAWING 非管理図面
SWS/営・営業企画部 SWS/Sales & Marketing Planning Department

UEZ286N01