'25/04/04 出図 RELEASE COPYING PROHIBITED 複写厳禁 UNCONTROL DRAWING 非管理図面
SWS/営・営業企画部 SWS/Sales & Marketing Planning Department

① + ④ E06FGY-RSΔASYN(6189-7393)

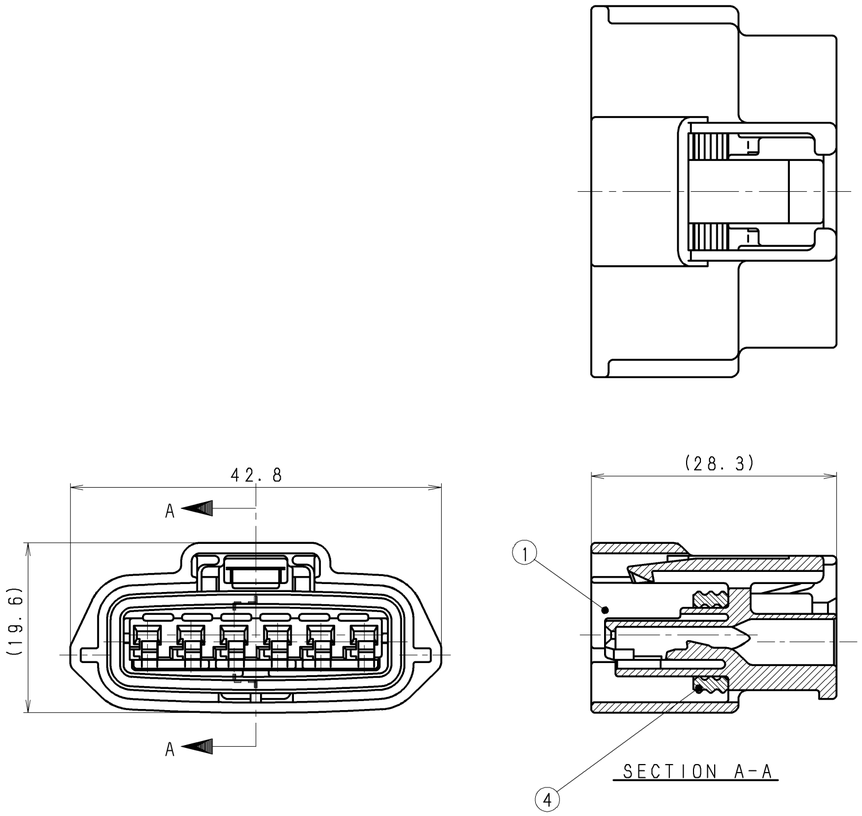

② + ④ E06FGY-RS-LGY A(6189-8046)(左寄せ)
(Type Left)

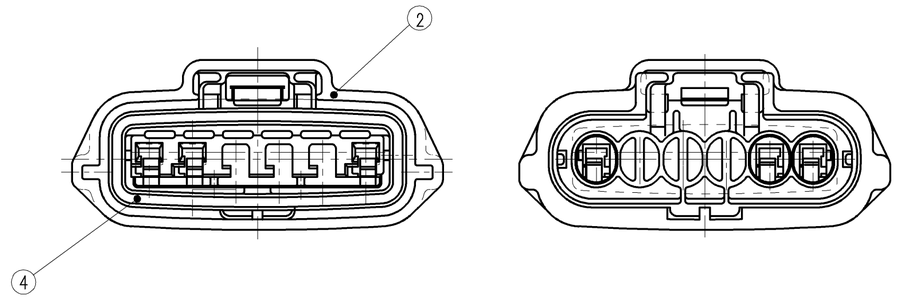

③ + ④ E06FGY-RS-LBR A(6189-8045)(右寄せ)
(Type Right)

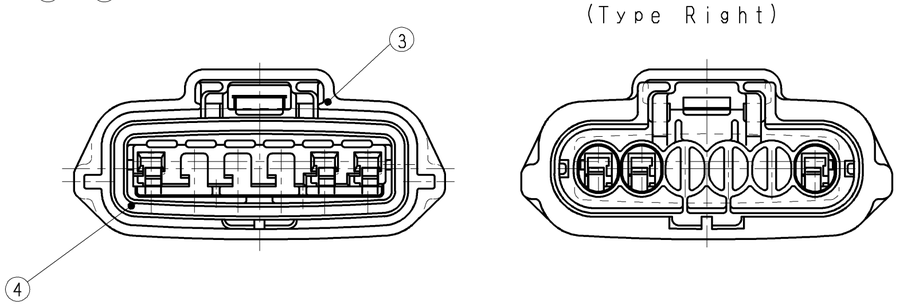

ISS.	DESCRIPTION	QTY	MATERIAL	COLOR	PART NO.	PART NAME
③+④	E06FGY-RS-LBR アッシー(右寄せ) / E06FGY-RS-LBR ASSY(Type Right)				6189-8045	E06FGY-RS-LBR A
②+④	E06FGY-RS-LGY アッシー(左寄せ) / E06FGY-RS-LBR ASSY(Type Left)				6189-8046	E06FGY-RS-LGY A
①+④	E06FGY-RS アッシー / E06FGY-RS ASSY				6189-7393	E06FGY-RSΔASYN
④	E06用コネクタシール / E06ΔC/S	1	SILICONE	GREEN		
③	E06FGY-RS-LBR ハウジング / E06FGY-RS-LBR HSG	1	PBT	LIGHT BROWN		
②	E06FGY-RS-LGY ハウジング / E06FGY-RS-LGY HSG	1	PBT	LIGHT GRAY		
①	E06FGY-RS ハウジング / E06FGY-RS HSG	1	PBT	GRAY		

注 記
1. 本部品には、E06F-BDΔRTN(6918-1597)を使用する。

NOTE
1. THIS COMPONENT IS UNITED E06F-BDΔRTN(6918-1597) WHEN IT IS USED.

一般公差表 GENERAL TOLERANCES		
以上 OR OVER	未満 LESS THAN	
	10	±0.3
10	50	±0.5
角度 ANGLE		

材質 MATERIAL: 上表 SEE ABOVE TABLE
板厚 THICKNESS
仕上 FINISH
尺度 SCALE: 2:1
色相 COLOR: 上表 SEE ABOVE TABLE
質量 MASS

承認 APPROVED	検図 CHECKED	設計 DESIGNED	製図 DRAWN
'17.12.15 R.Ishikawa	'17.12.15 S.Nishide	2004/12/08 R. ISHIKAWA	2017/12/13 C. SHIGETA

三角法 THIRD ANGLE PROJECTION

登録名称 PART NAME	上表 SEE ABOVE TABLE
管理番号 REFERENCE NO.	S 4 2 5 2 2 ▲4
部品番号 PART NO.	上表 SEE ABOVE TABLE
名称 DESCRIPTION	上表 SEE ABOVE TABLE

Sumitomo Wiring Systems, Ltd. A2

'25/04/04 出図 RELEASE COPYING PROHIBITED 複写厳禁 UNCONTROL DRAWING 非管理図面
SWS/営・営業企画部 SWS/Sales & Marketing Planning Department