'25/04/03 出図 RELEASE COPYING PROHIBITED 複写厳禁 UNCONTROL DRAWING 非管理図面
SWS/営・営業企画部 SWS/Sales & Marketing Planning Department

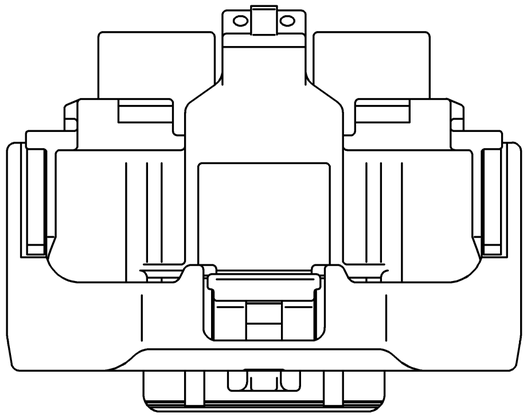

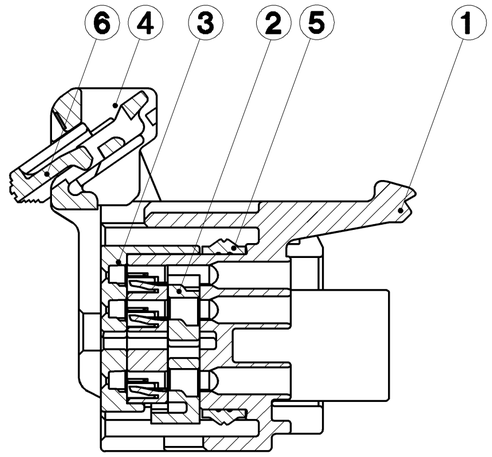

SEC. A- A

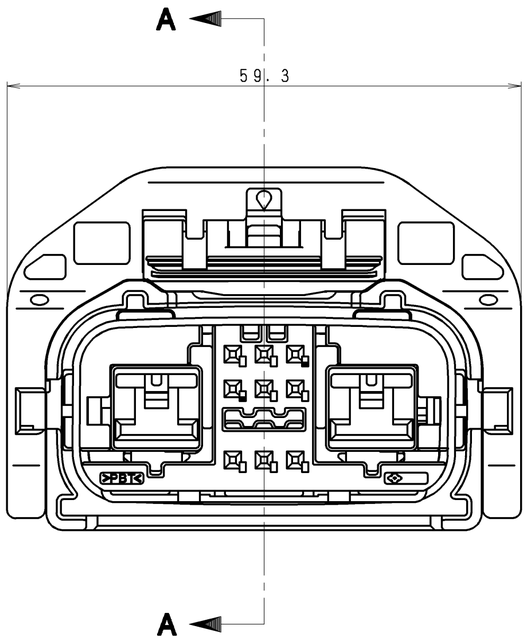

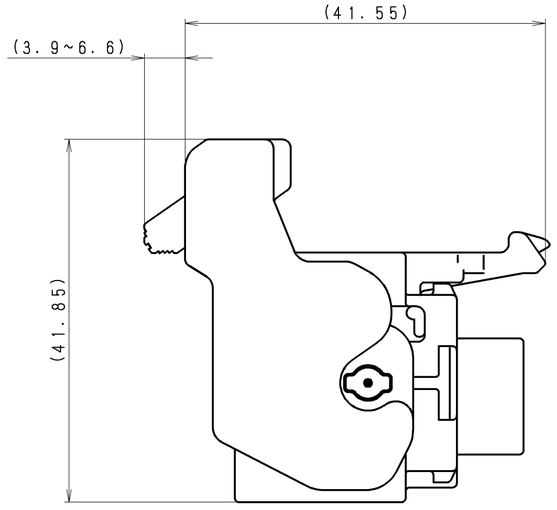

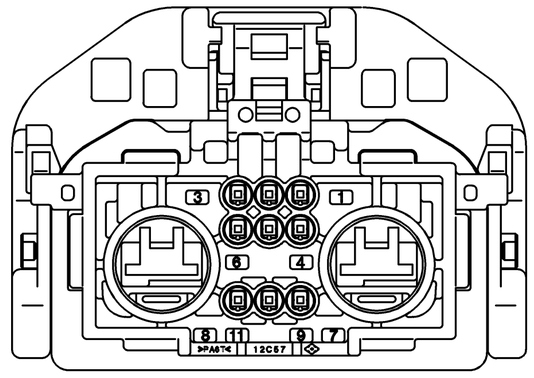

ISS. 符号	DESCRIPTION 名称	QTY 数量	MATERIAL 材質	COLOR 色相	PART NO. 部品番号	PART NAME 登録名称
	コネクタ ASSY CONNECTOR ASSY			BLACK	6189-7813	12C57WYA11F-B
6	CPA CPA	1	PA6T			
5	ゴムリング RUBBER RING	1	SILICONE			
4	レバー LEVER	1	PA6T			
3	フロントフォルダ FRONT HOLDER	1	PBT			
2	リテーナ RETAINER	1	PBT			
1	ハウジング HOUSING	1	PA6T			

一般公差表 GENERAL TOLERANCES		
以上 OR OVER	未満 LESS THAN	
	10	±0.3
10	50	±0.5
50	100	±0.8
角度 ANGLE		

材質 MATERIAL 上表参照(SEE ABOVE TABLE)	板厚 THICKNESS
仕上 FINISH	尺度 SCALE 2/1
色相 COLOR 上表参照(SEE ABOVE TABLE)	質量 MASS 27g

承認 APPROVED	検図 CHECKED	設計 DESIGNED	製図 DRAWN
'15.07.28 T.Kobayashi	'15.07.28 H.Hiramatsu	2015/07/27 N.KAWASHIMA	2015/07/27 N.KAWASHIMA

三角法 THIRD ANGLE PROJECTION

登録名称 PART NAME	上表参照 SEE ABOVE TABLE
管理番号 REFERENCE NO.	S 118198
部品番号 PART NO.	上表参照(SEE ABOVE TABLE)
名称 DESCRIPTION	防水0.64W型9極+8.0型2極メスコネクタ 0.64W 9-WAY+8.0 2-WAY SEALED FEMALE CONNECTOR

Sumitomo Wiring Systems, Ltd. A2

開企 008C-8

'25/04/03 出図 RELEASE COPYING PROHIBITED 複写厳禁 UNCONTROL DRAWING 非管理図面
SWS/営・営業企画部 SWS/Sales & Marketing Planning Department

UFR682N01