'25/04/14 出図 RELEASE COPYING PROHIBITED 複写厳禁 UNCONTROL DRAWING 非管理図面
SWS/営・営業企画部 SWS/Sales & Marketing Planning Department

注 記
1. 本部品は、TL2.3型防水3極メスハウジングASSYである。
2. 本ハウジングに使用する部品は一覧表を御参照下さい。

NOTE
1. THIS PARTS IS TL2.3 TYPE SEALED 3WAY FEMALE HOUSING ASSEMBLY.
2. PARTS USED FOR THIS HOUSING ASSEMBLY ARE SHOWN IN THE TABLE.

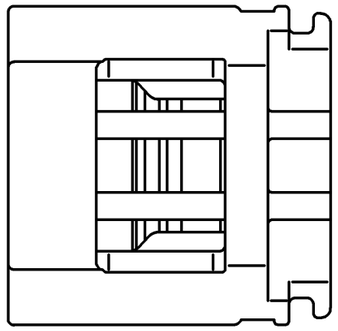

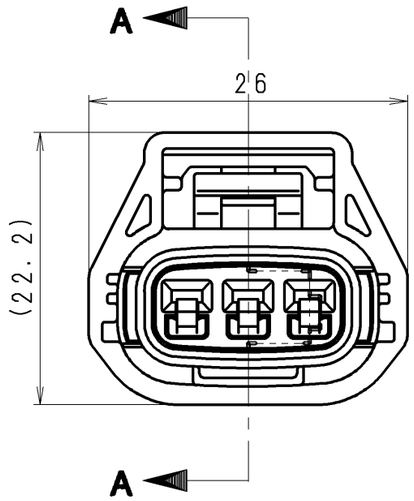

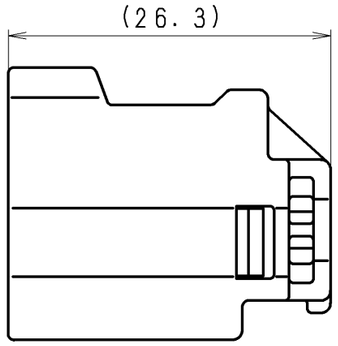

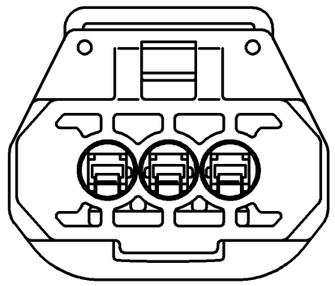

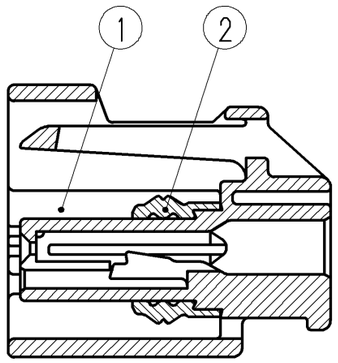

SECTION A-A

<ASSY構成部品一覧表 ASSEMBLED PARTS TABLE>

符号 ISS.	名称 DESCRIPTION	数量 QTY	材質 MATERIAL	色相 COLOR	部品番号 PART NO.	登録名称 PART NAME
	TL2.3型防水3極メスハウジングASSY TL2.3 TYPE SEALED 3WAY FEMALE HOUSING ASSEMBLY			BLACK	6189-7960	WTL2.3-3FAY-B
2	TL2.3型防水3極メスハウジング用ゴムリング RUBBER RING FOR TL2.3 TYPE 3WAY SEALED FEMALE HOUSING	1	SILICONE			
1	TL2.3型防水3極メスハウジング TL2.3 TYPE SEALED 3WAY FEMALE HOUSING	1	PBT			

一般公差表 GENERAL TOLERANCES		
以上 OR OVER	未満 LESS THAN	
	10	±0.3
10	50	±0.5
角度 ANGLE		±4°

材質 MATERIAL 上表参照 SEE ABOVE TABLE	板厚 THICKNESS
仕上 FINISH	尺度 SCALE 2/1
色相 COLOR 上表参照 SEE ABOVE TABLE	質量 MASS

承認 APPROVED	検図 CHECKED	設計 DESIGNED	製図 DRAWN
'18.02.23 T.Tanaka	'18.02.23 T.Uchida	2018/02/23 M.AOYAMA	2018/02/23 S.KOBAYASHI

三角法 THIRD ANGLE PROJECTION

登録名称 PART NAME	上表参照 SEE ABOVE TABLE
管理番号 REFERENCE NO.	S 1 2 3 9 4 5
部品番号 PART NO.	上表参照 SEE ABOVE TABLE
名称 DESCRIPTION	TL2.3型防水3極メスハウジングASSY TL2.3 TYPE SEALED 3WAY FEMALE HOUSING ASSEMBLY

Sumitomo Wiring Systems, Ltd. A3

開企 008C-9

'25/04/14 出図 RELEASE COPYING PROHIBITED 複写厳禁 UNCONTROL DRAWING 非管理図面
SWS/営・営業企画部 SWS/Sales & Marketing Planning Department

UIF727N01