'25/04/04 出図 RELEASE COPYING PROHIBITED 複写厳禁 UNCONTROL DRAWING 非管理図面
SWS/営・営業企画部 SWS/Sales & Marketing Planning Department

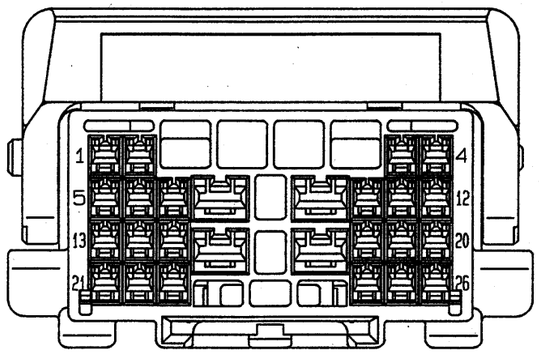

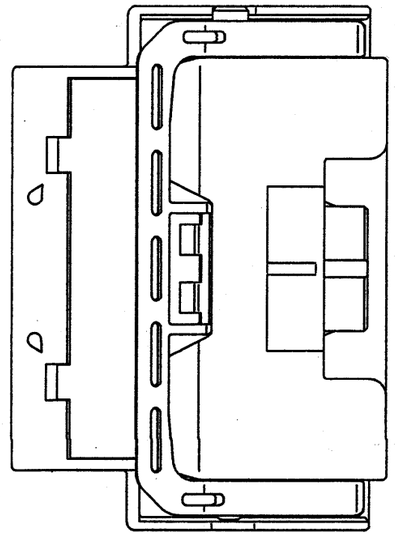

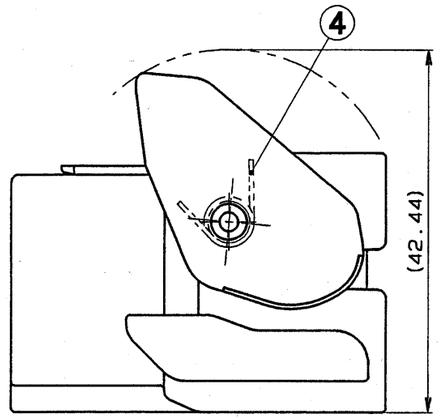

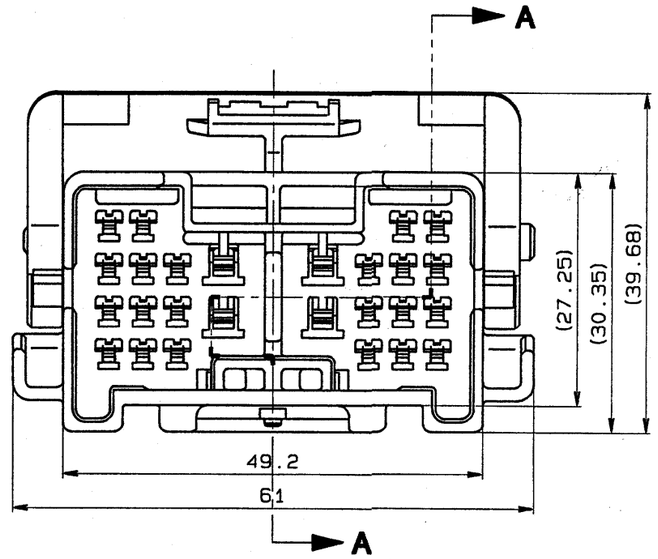

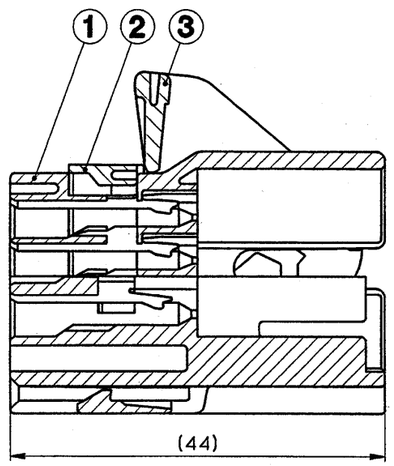

SEC. A-A

非管理図面
複写厳禁
UN CONTROLLED DRAWING
COPY PROHIBITED
設計技術部

符号 ISS.	名称 DESCRIPTION	数量 QTY	材質 MATERIAL	色相 COLOR	部品番号 PART NO.	登録名称 PART NAME
	コネクタ ASSY / CONNECTOR ASSY			BLACK	6249-1299	11610NYA26M-B
				NATURAL	6249-1254	11610NYA26M-NA
4	スプリング / SPRING	1	SUS 304			
3	レバー / LEVER	1	PBT			
2	リテーナ / RETAINER	1	PBT			
1	ハウジング / HOUSING	1	PBT			

一般公差表 GENERAL TOLERANCES		
以上 OR OVER	未満 LESS THAN	
	10	±0.3
10	50	±0.5
角度 ANGLE		

材質 MATERIAL 上表参照(SEE ABOVE TABLE)	板厚 THICKNESS
仕上 FINISH	尺度 SCALE 2/1
色相 COLOR 上表参照(SEE ABOVE TABLE)	質量 MASS 32.5g

承認 APPROVED	検図 CHECKED	設計 DESIGNED	製図 DRAWN
1999/12/13	1999/12/13	1999/12/10	1999/12/10
M.AOYAMA	M.HIO	E.KOJIMA	M.HOSOI

三角法 THIRD ANGLE PROJECTION

登録名称 PART NAME	上表参照 SEE ABOVE TABLE
管理番号 REFERENCE NO.	S-29917 1
部品番号 PART NO.	上表参照(SEE ABOVE TABLE)
名称 DESCRIPTION	090Ⅱ型22極+187型4極非防水オスコネクタ 090Ⅱ(22)+187(4) UNSEALED MALE CONNECTOR

Sumitomo Wiring Systems, Ltd. A2

出力先：開発企画部 , 1/1 発行番号.

技管 04BA

TAF462N01

'25/04/04 出図 RELEASE COPYING PROHIBITED 複写厳禁 UNCONTROL DRAWING 非管理図面
SWS/営・営業企画部 SWS/Sales & Marketing Planning Department