'25/04/14 出図 RELEASE COPYING PROHIBITED 複写厳禁 UNCONTROL DRAWING 非管理図面
SWS/営・営業企画部 SWS/Sales & Marketing Planning Department

公差表

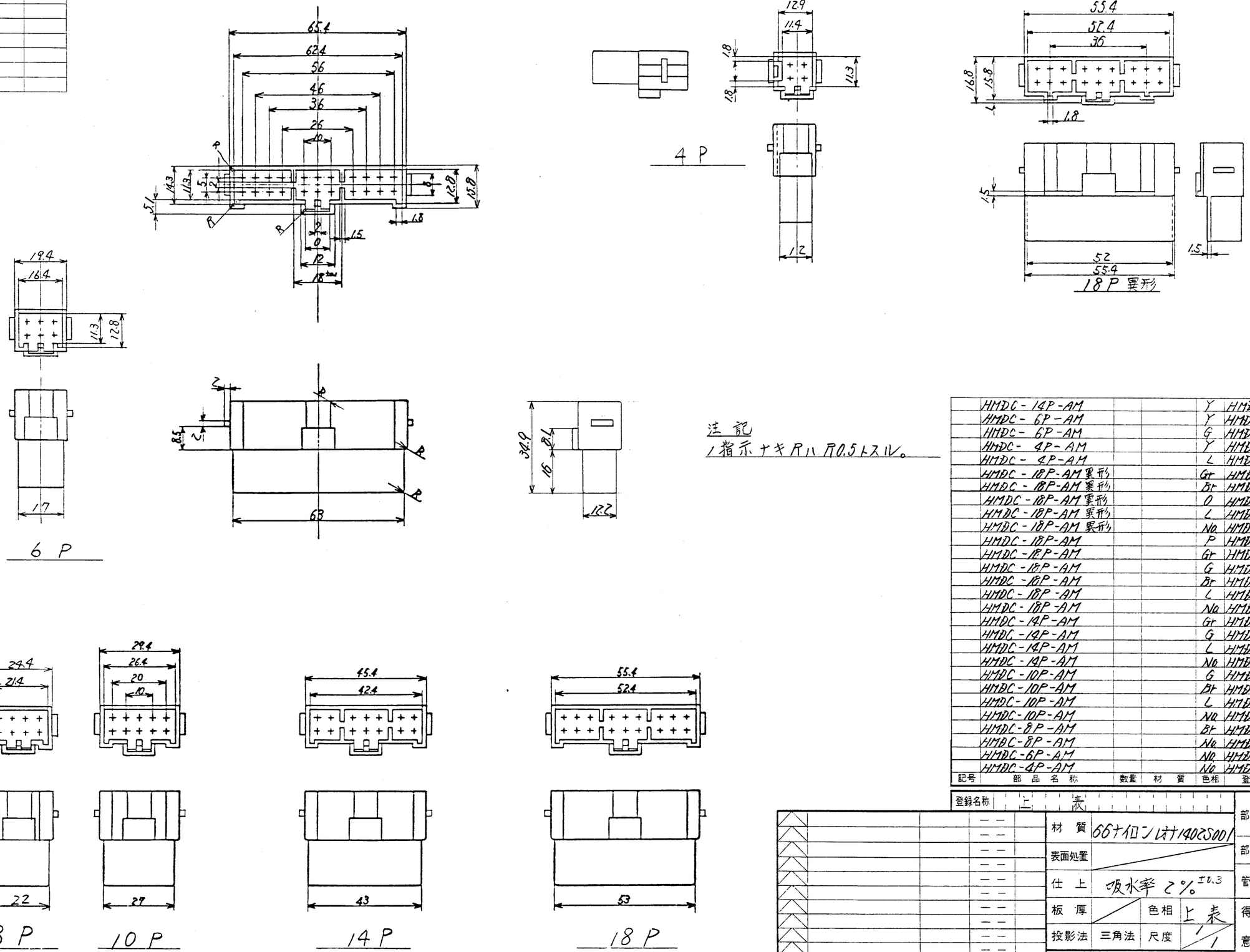

注記
1 指示ナキRハR0.5トスル。

記号	部品名称	数量	材質	色相	登録名称 OUT. PUT	部品番号 PART. No
	HMDC-14P-AM			Y	HMDC△14P-M-Y	6431-4588
	HMDC-6P-AM			Y	HMDC△6P-M-Y	6430-6588
	HMDC-6P-AM			G	HMDC△6P-M-G	6430-6583
	HMDC-4P-AM			Y	HMDC△4P-M-Y	6430-4588
	HMDC-4P-AM			L	HMDC△4P-M-L	6430-4585
	HMDC-18P-AM異形			Gr	HMDC△18P-M ハイGR	6431-8627
	HMDC-18P-AM異形			Br	HMDC△18P-M ハイBR	6431-8626
	HMDC-18P-AM異形			O	HMDC△18P-M ハイO	6431-8620
	HMDC-18P-AM異形			L	HMDC△18P-M ハイL	6431-8625
	HMDC-18P-AM異形			No	HMDC△18P-M ハイ	6431-8621
	HMDC-18P-AM			P	HMDC△18P-M-P	6431-8589
	HMDC-18P-AM			Gr	HMDC△18P-M-GR	6431-8587
	HMDC-18P-AM			G	HMDC△18P-M-G	6431-8583
	HMDC-18P-AM			Br	HMDC△18P-M-BR	6431-8586
	HMDC-18P-AM			L	HMDC△18P-M-L	6431-8585
	HMDC-18P-AM			No	HMDC△18P-M	6431-8581
	HMDC-14P-AM			Gr	HMDC△14P-M-GR	6431-4587
	HMDC-14P-AM			G	HMDC△14P-M-G	6431-4583
	HMDC-14P-AM			L	HMDC△14P-M-L	6431-4585
	HMDC-14P-AM			No	HMDC△14P-M	6431-4581
	HMDC-10P-AM			G	HMDC△10P-M-G	6431-0583
	HMDC-10P-AM			Br	HMDC△10P-M-BR	6431-0586
	HMDC-10P-AM			L	HMDC△10P-M-L	6431-0585
	HMDC-10P-AM			No	HMDC△10P-M	6431-0581
	HMDC-8P-AM			Br	HMDC△8P-M-BR	6430-8586
	HMDC-8P-AM			No	HMDC△8P-M	6430-8581
	HMDC-6P-AM			No	HMDC△6P-M	6430-6581
	HMDC-4P-AM			No	HMDC△4P-M	6430-4581

記号	変更記事欄	設変番号	年月日	担当
	承認用トシテ新設		'82-11-4	谷口

登録名称 上表

材質	66ナイロンUBナ1402S001
表面処置	
仕上	吸水率2%±0.3
板厚	
色相	上表
投影法	三角法
尺度	1/1

承認	検図	製図	設計
'82.11.5 鈴木	'82.11.4 中村順	'82.11.4 梅井	'82.11.4 谷口

部品名称	8P.10P.14P.18P.22P HMDC-Mハウジング
部品番号	上表
管理番号	S-4210 A
得意先 社名	
名称	
番号	

住友電気工業K.K 住友電装K.K

配布先

東ハ技 No30 (図面トレシング用紙(A2)) .K

25/04/14 出図 RELEASE COPYING PROHIBITED 複写厳禁 UNCONTROL DRAWING 非管理図面
SWS/営・営業企画部 SWS/Sales & Marketing Planning Department