'25/04/04 出図 RELEASE COPYING PROHIBITED 複写厳禁 UNCONTROL DRAWING 非管理図面
SWS/営・営業企画部 SWS/Sales & Marketing Planning Department

名称 DESCRIPTION	部品番号 PART NO.	適用電線サイズ APPLICABLE WIRE SIZE	W_1	H_1	W_2	H_2	A_1	A_2	B
TERMINAL S SIZE	8100-1341	AVSS 0.3～AVS 0.5 EQUIVALENT	2.6	2.5	3.7	3.3	3	1.7	6.2
TERMINAL M SIZE	8100-1342	AVS 0.5～1.25 EQUIVALENT	3.3	3.2	4.6	4	4	1.7	7.2

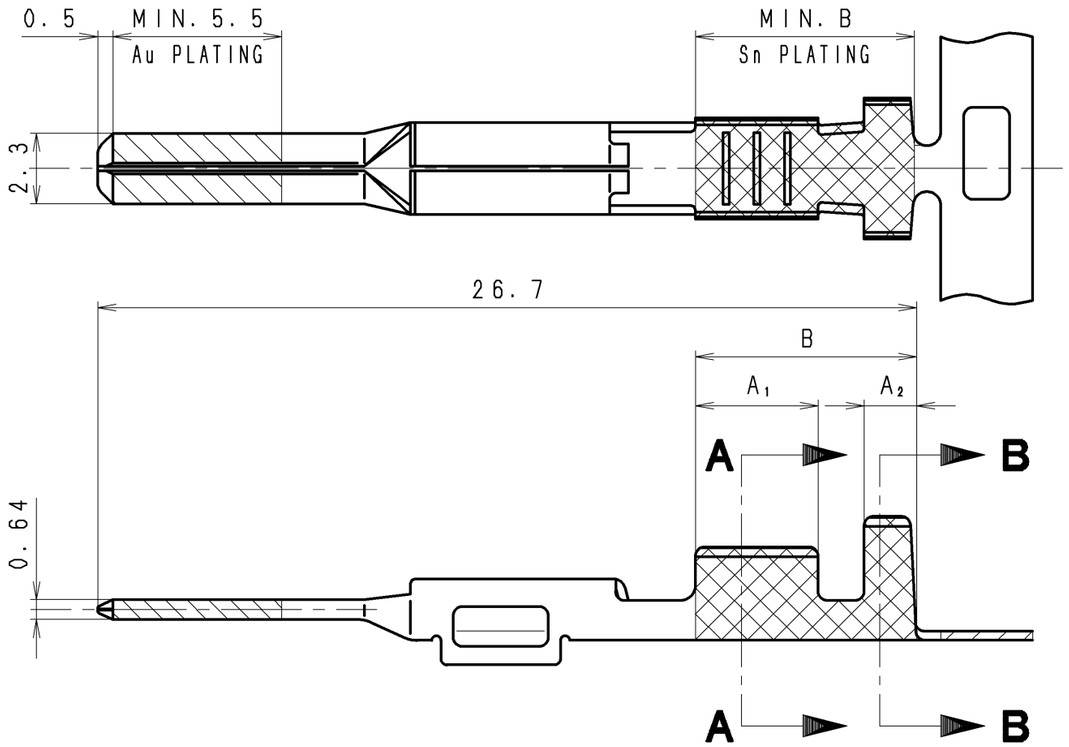

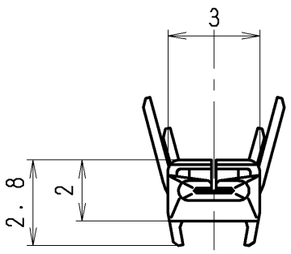

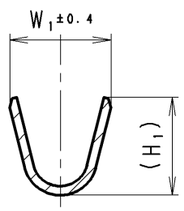

SEC. A-A

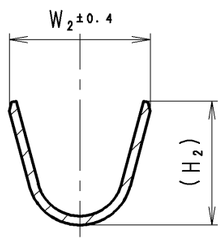

SEC. B-B

符号 ISS.	名称 DESCRIPTION	数量 QTY	材質 MATERIAL	質量 MASS	部品番号 PART NO.	登録名称 PART NAME
	ターミナル Mサイズ TERMINAL M SIZE	1	C2600	0.39g	8100-1342	09476N9TAU-MM
	ターミナル Sサイズ TERMINAL S SIZE			0.35g	8100-1341	09475N9TAU-MS

一般公差表 GENERAL TOLERANCES 以上 OR OVER	未満 LESS THAN	
	10	±0.2
10	50	±0.3
角度 ANGLE		

材質 MATERIAL 上表参照(SEE ABOVE TABLE)	板厚 THICKNESS 0.3
仕上 FINISH 金メッキ(Au PLATING)	尺度 SCALE 5/1
色相 COLOR	質量 MASS 上表参照(SEE ABOVE TABLE)

承認 APPROVED	検図 CHECKED	設計 DESIGNED	製図 DRAWN
'17.07.25 K.Kobayashi	'17.07.25 R.Yamakawa	2017/07/21 K.KANEMURA	2017/07/21 K.KANEMURA

三角法 THIRD ANGLE PROJECTION

登録名称 PART NAME	上表参照 SEE ABOVE TABLE
管理番号 REFERENCE NO.	S 3 1 2 1 8 2
部品番号 PART NO.	上表参照(SEE ABOVE TABLE)
名称 DESCRIPTION	090Ⅱ型オスターミナル(Auメッキ) 090Ⅱ MALE TERMINAL(Au PLATING)

Sumitomo Wiring Systems, Ltd. A3

技管 047B

'25/04/04 出図 RELEASE COPYING PROHIBITED 複写厳禁 UNCONTROL DRAWING 非管理図面
SWS/営・営業企画部 SWS/Sales & Marketing Planning Department

TAF516N10