'25/04/09 出図 RELEASE COPYING PROHIBITED 複写厳禁 UNCONTROL DRAWING 非管理図面
SWS/営・営業企画部 SWS/Sales & Marketing Planning Department

| | | $W_1$ | $W_2$ | X | $H_1$ | $H_2$ | $R_1$ | $R_2$ |
|---|---|---|---|---|---|---|---|---|
| 8100-3257 | M TYPE | 7.4 | 4.9 | 1.2 | 6.2 | 4.7 | 2.5 | 1.3 |
| 8100-3258 | L TYPE | 9.9 | 6.8 | 1.2 | 8.4 | 6.6 | 3.4 | 1.9 |

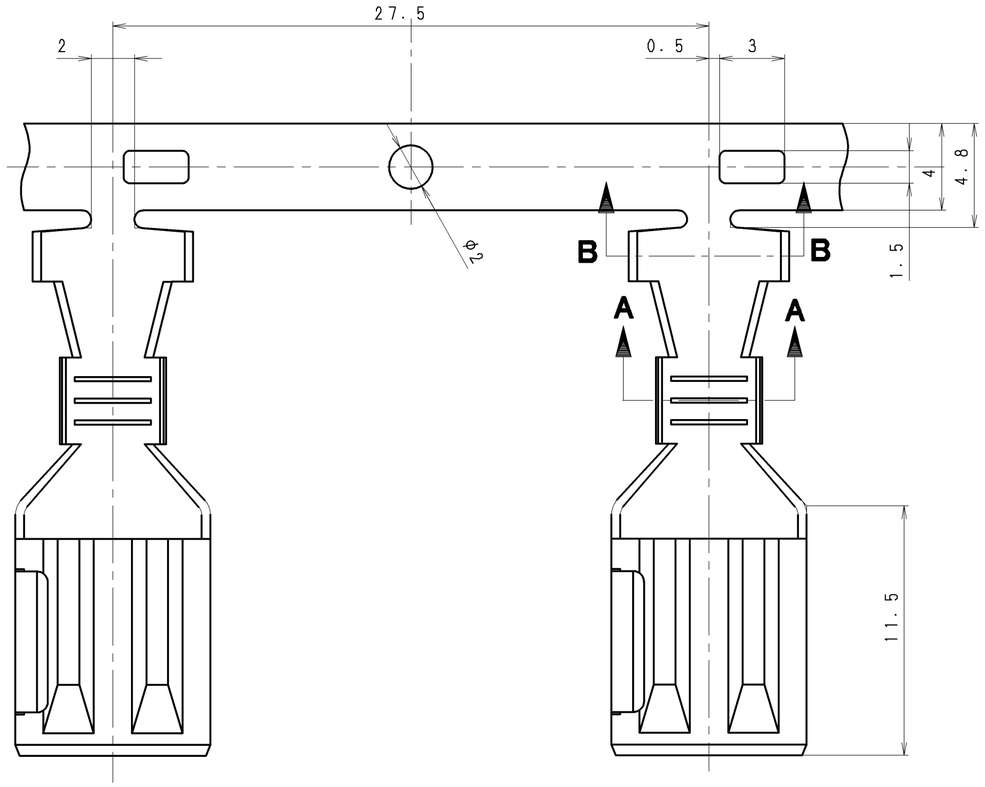


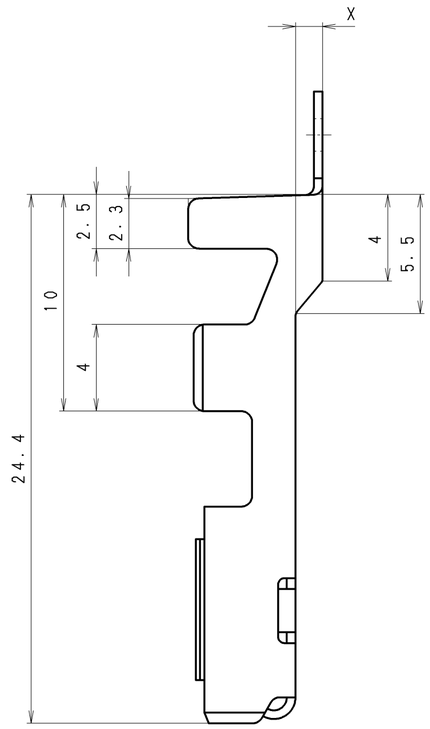


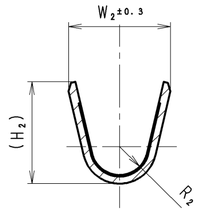


SECTION A-A

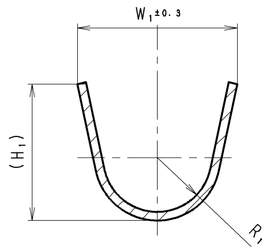


SECTION B-B

注 記

1. 本ターミナルの適用電線サイズは
   Mサイズ 2mm²～3mm²
   Lサイズ 5mm²～8mm²

NOTE

1. THE APPLICABLE WIRE SIZE IS
   M TYPE：2mm²～3mm²
   L TYPE：5mm²～8mm²

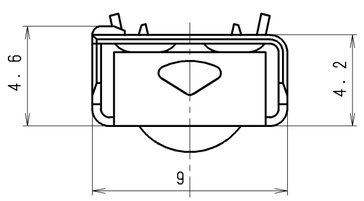


| 名称 DESCRIPTION | 数量 QTY | 質量 MASS | 部品番号 PART NO. | 登録名称 PART NAME |
|---|---|---|---|---|
| SL312防水Fターミナル Lタイプ<br>SL312 SEALED TERMINAL F-L | | 2.05g | 8100-3258 | TER-WSL312F-L |
| SL312防水Fターミナル Mタイプ<br>SL312 SEALED TERMINAL F-M | | 1.92g | 8100-3257 | TER-WSL312F-M |

| 一般公差表 GENERAL TOLERANCES | | |
|---|---|---|
| 以上 OR OVER | 未満 LESS THAN | |
| | 10 | ±0.2 |
| 10 | 50 | ±0.3 |
| 角度 ANGLE | | |

| | |
|---|---|
| 材質 MATERIAL | KLF-5 (Sn PLATED) |
| 板厚 THICKNESS | t=0.4 |
| 仕上 FINISH | |
| 尺度 SCALE | 5/1 |
| 色相 COLOR | |
| 質量 MASS | |

| 承認 APPROVED | 検図 CHECKED | 設計 DESIGNED | 製図 DRAWN |
|---|---|---|---|
| 2005.10.06 A.NABESHIMA | 2005.10.06 Y.MATSUSHITA | 2001/02/09 T.SABA | 2005/09/29 K.UKAI |

三角法 THIRD ANGLE PROJECTION

| | |
|---|---|
| 登録名称 PART NAME | 上表 SEE ABOVE TABLE |
| 管理番号 REFERENCE NO. | S 4 7 4 8 4 2 |
| 部品番号 PART NO. | 上表(SEE ABOVE TABLE) |
| 名称 DESCRIPTION | SL312防水ターミナルF<br>SL312 SEALED TERMINAL-F |

Sumitomo Wiring Systems, Ltd. A2

技管 048A

'25/04/09 出図 RELEASE COPYING PROHIBITED 複写厳禁 UNCONTROL DRAWING 非管理図面
SWS/営・営業企画部 SWS/Sales & Marketing Planning Department

AAB344N01