'25/04/09 出図 RELEASE COPYING PROHIBITED 複写厳禁 UNCONTROL DRAWING 非管理図面
SWS/営・営業企画部 SWS/Sales & Marketing Planning Department

		W_1	W_2	X	H_1	H_2	R_1	R_2
8100-3259	M TYPE	7.4	4.9	0.8	6.2	4.7	2.5	1.3
8100-3260	L TYPE	9.9	6.8	1.2	8.4	6.6	3.4	1.9

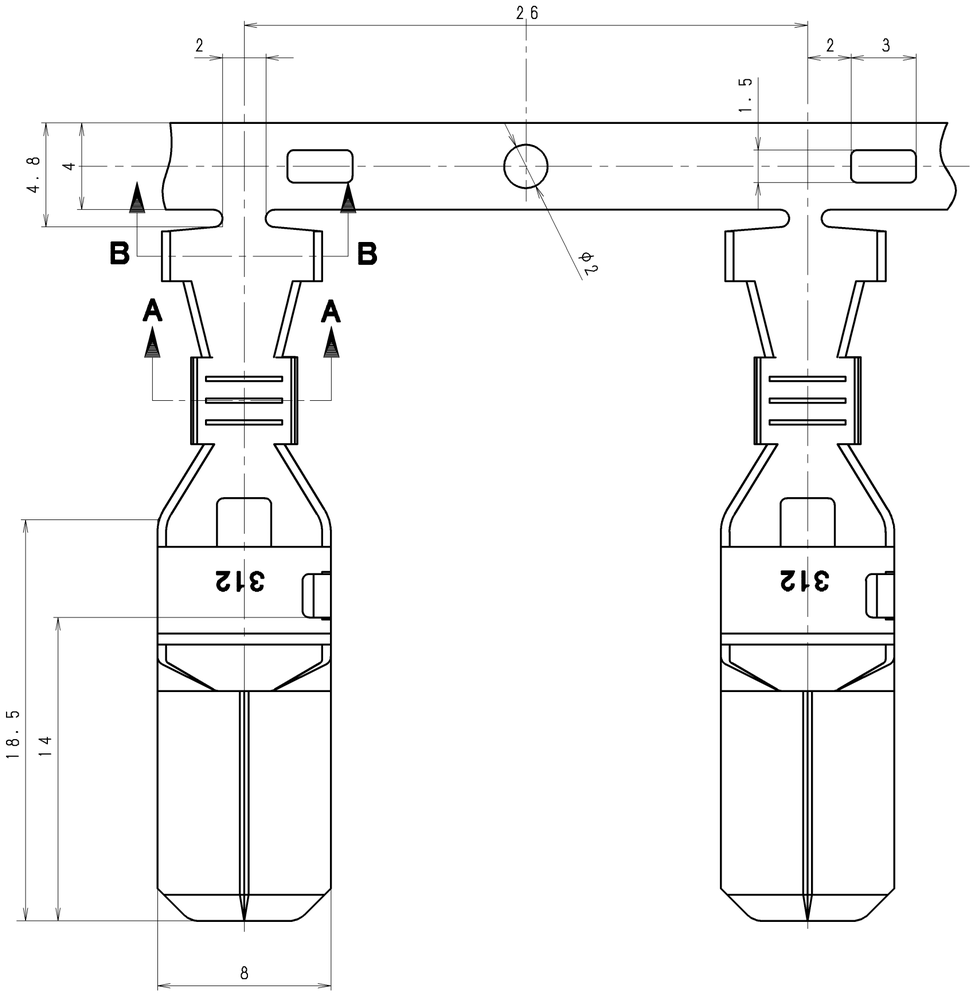

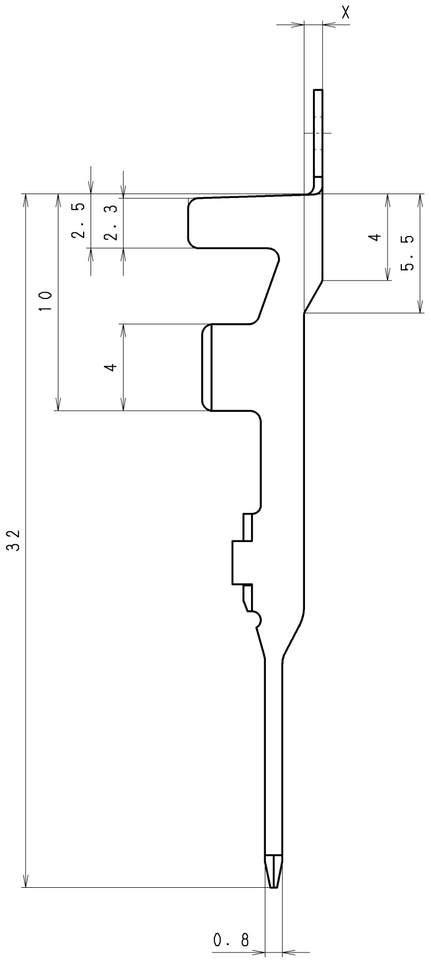

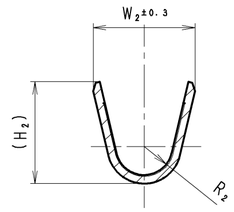

SECTION A-A

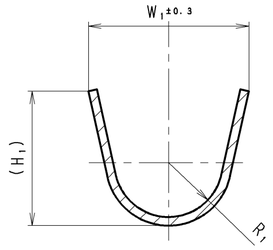

SECTION B-B

注 記

1. 本ターミナルの適用電線サイズは

Mサイズ 2mm²～3mm²

Lサイズ 5mm²～8mm²

NOTE

1. THE APPLICABLE WIRE SIZE IS

M TYPE：2mm²～3mm²

L TYPE：5mm²～8mm²

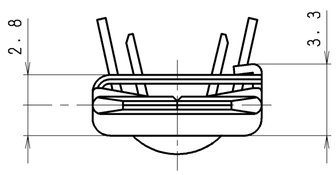

名称 DESCRIPTION	数量 QTY	部品番号 PART NO.	登録名称 PART NAME
SL312防水Mターミナル Mタイプ SL312 SEALED TERMINAL M-M		8100-3259	TER-WSL312M-M
SL312防水Mターミナル Lタイプ SL312 SEALED TERMINAL M-L		8100-3260	TER-WSL312M-L

一般公差表 GENERAL TOLERANCES		
以上 OR OVER	未満 LESS THAN	
	10	±0.2
10	50	±0.3
角度 ANGLE		

材質 MATERIAL	C2600R (Sn PLATED)
板厚 THICKNESS	t=0.4
仕上 FINISH	
尺度 SCALE	5/1
色相 COLOR	
質量 MASS	1.3g

承認 APPROVED	検図 CHECKED	設計 DESIGNED	製図 DRAWN
2006.09.21 A.NABESHIMA	2006.09.21 Y.MATSUSHITA	'00.11.15 T.SABA	'06.09.21 K.UKAI

三角法 THIRD ANGLE PROJECTION

登録名称 PART NAME	上表 SEE ABOVE TABLE
管理番号 REFERENCE NO.	S 4 7 4 8 5 1
部品番号 PART NO.	上表(SEE ABOVE TABLE)
名称 DESCRIPTION	SL312防水ターミナルM SL312 SEALED TERMINAL-M

Sumitomo Wiring Systems, Ltd. A2

技管 048A

'25/04/09 出図 RELEASE COPYING PROHIBITED 複写厳禁 UNCONTROL DRAWING 非管理図面
SWS/営・営業企画部 SWS/Sales & Marketing Planning Department

AAB345N01