'25/04/04 出図 RELEASE COPYING PROHIBITED 複写厳禁 UNCONTROL DRAWING 非管理図面
SWS/営・営業企画部 SWS/Sales & Marketing Planning Department

APPLICABLE TAB THICKNESS (5/1)

0.60mm

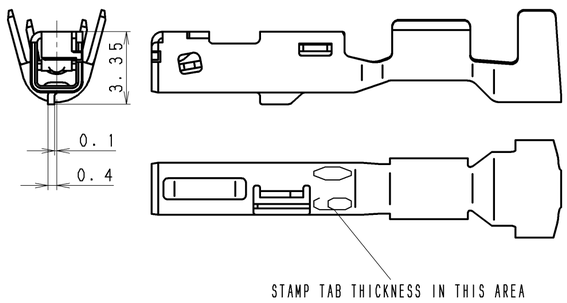

SIZE	WIRE SIZE	W_1	W_2
S	AWG22~AWG20, AVSS0.5SQ	4.2	2.2
M	AWG18～AWG16	4.5	2.8

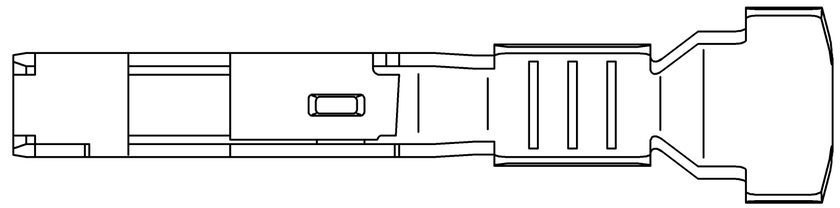

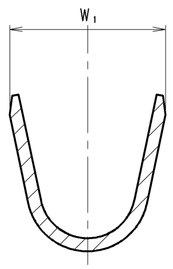

SECTION A-A

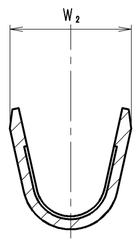

SECTION B-B

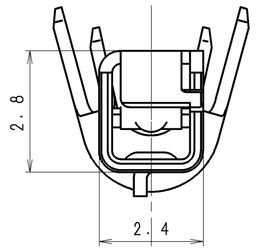

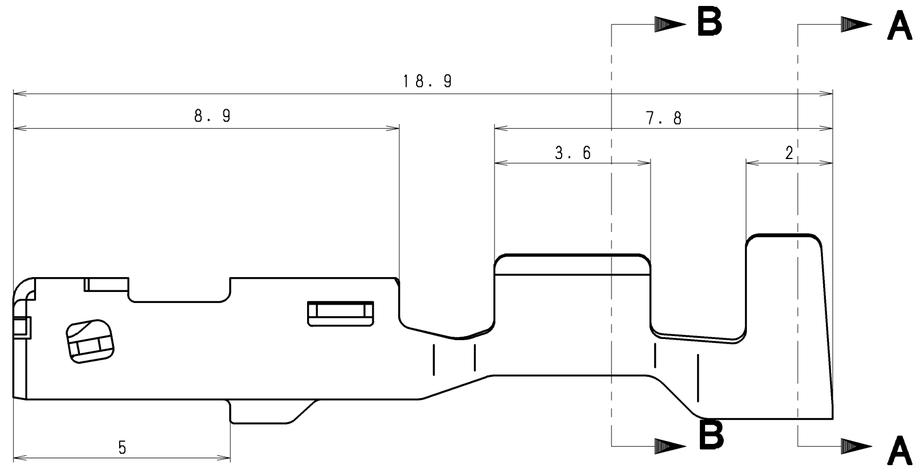

APPLICABLE TAB THICKNESS (5/1)

0.64mm

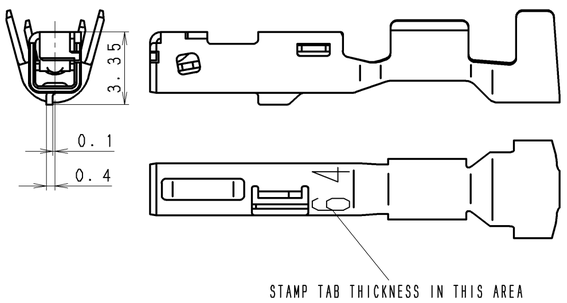

0.80mm

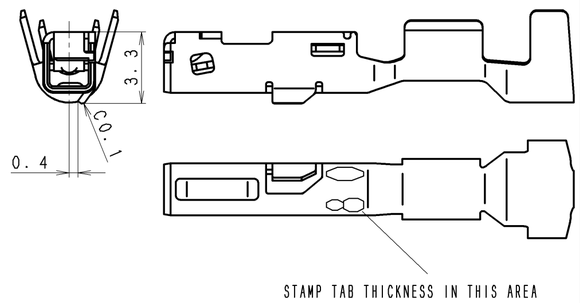

符号 ISS.	適用タブ厚 APPRICABLE TAB THICKNESS	仕上 FINISH	名称 DESCRIPTION	数量 QTY	材質 MATERIAL	色相 COLOR	部品番号 PART NO.	登録名称 PART NAME
9	0.60mm	Au plating	WUS1.5mm防水メス端子 Sサイズ゛ WUS150 SEALED FEMALE TERMINAL S		銅合金 COPPER ALLOY		8240-0250	WUS-TER150FSAU6
8	0.80mm	Au plating	WUS1.5mm防水メス端子 Mサイズ゛ WUS150 SEALED FEMALE TERMINAL M		銅合金 COPPER ALLOY		8100-4378	WUS-TER150FMAU8
7			WUS1.5mm防水メス端子 Sサイズ゛ US150 SEALED FEMALE TERMINAL S		銅合金 COPPER ALLOY		8100-4380	WUS-TER150FSAU8
6		Sn plating	WUS1.5mm防水メス端子 Mサイズ゛ WUS150 SEALED FEMALE TERMINAL M		銅合金 COPPER ALLOY		8100-4377	WUS-TER150-F-M8
5			WUS1.5mm防水メス端子 Sサイズ゛ WUS150 SEALED FEMALE TERMINAL S		銅合金 COPPER ALLOY		8100-4379	WUS-TER150-F-S8
4	0.64mm	Au plating	WUS1.5mm防水メス端子 Mサイズ゛ WUS150 SEALED FEMALE TERMINAL M		銅合金 COPPER ALLOY		8100-4382	WUS-TER150FM-AU
3			WUS1.5mm防水メス端子 Sサイズ゛ WUS150 SEALED FEMALE TERMINAL S		銅合金 COPPER ALLOY		8100-4376	WUS-TER150FS-AU
2		Sn plating	WUS1.5mm防水メス端子 Mサイズ゛ WUS150 SEALED FEMALE TERMINAL M		銅合金 COPPER ALLOY		8100-4381	WUS-TER150-F-M
1			WUS1.5mm防水メス端子 Sサイズ゛ WUS150 SEALED FEMALE TERMINAL S		銅合金 COPPER ALLOY		8100-4375	WUS-TER150-F-S

一般公差表 GENERAL TOLERANCES		
以上 OR OVER	未満 LESS THAN	
10	50	±0.3
	10	±0.2
角度 ANGLE		±3°

材質 MATERIAL 上表参照(SEE ABOVE TABLE)	板厚 THICKNESS $t = 0.3^{\pm 0.02}$
仕上 FINISH 上表参照(SEE ABOVE TABLE)	尺度 SCALE 5/1, 10/1
色相 COLOR	質量 MASS 0.4g

承認 APPROVED	検図 CHECKED	設計 DESIGNED	製図 DRAWN
2007.09.11 M.CHISHIMA	2007.09.03 M.FUKAMACHI	2007/08/31 O.HIRABAYASHI	2007/08/31 M.TEI

三角法 THIRD ANGLE PROJECTION

登録名称 PART NAME	上表参照 SEE ABOVE TABLE
管理番号 REFERENCE NO.	S 6 5 4 8 5 6
部品番号 PART NO.	上表参照(ABOVE SEE TABLE)
名称 DESCRIPTION	上表参照 SEE ABOVE TABLE

Sumitomo Wiring Systems, Ltd. A2

技管 048A

GAA491N01

'25/04/04 出図 RELEASE COPYING PROHIBITED 複写厳禁 UNCONTROL DRAWING 非管理図面
SWS/営・営業企画部 SWS/Sales & Marketing Planning Department