'25/04/08 出図 RELEASE COPYING PROHIBITED 複写厳禁 UNCONTROL DRAWING 非管理図面
SWS/営・営業企画部 SWS/Sales & Marketing Planning Department

符号 ISS.	変更事項 REVISIONS RECORD	設変番号 E.C.NO.	日付 DATE	担当者 REVISED	承認 APPROVED
5	新設		'94. 6. 6	勝真	

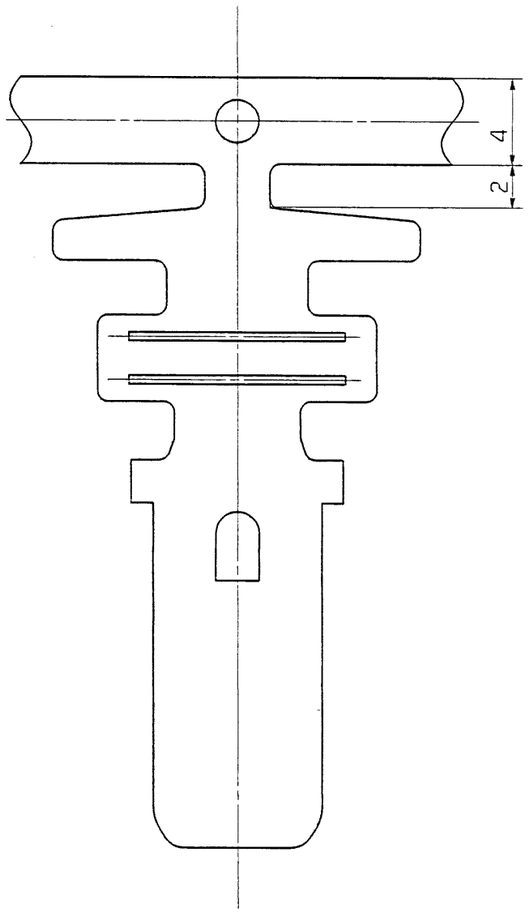

展開図

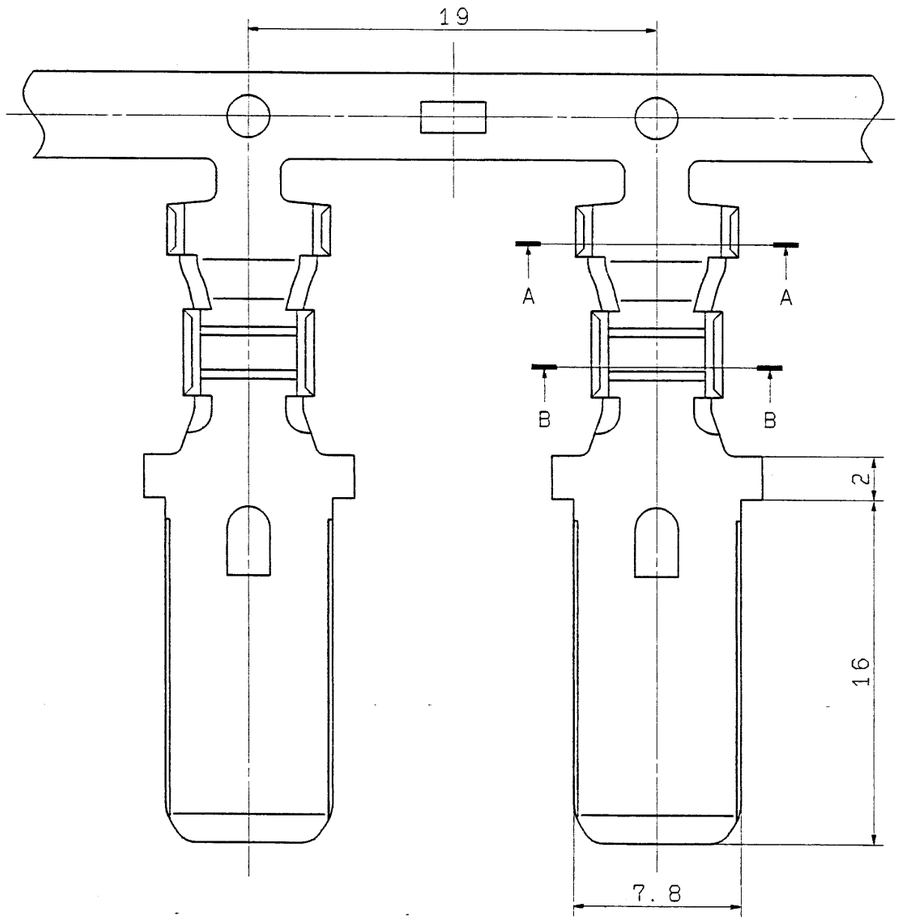

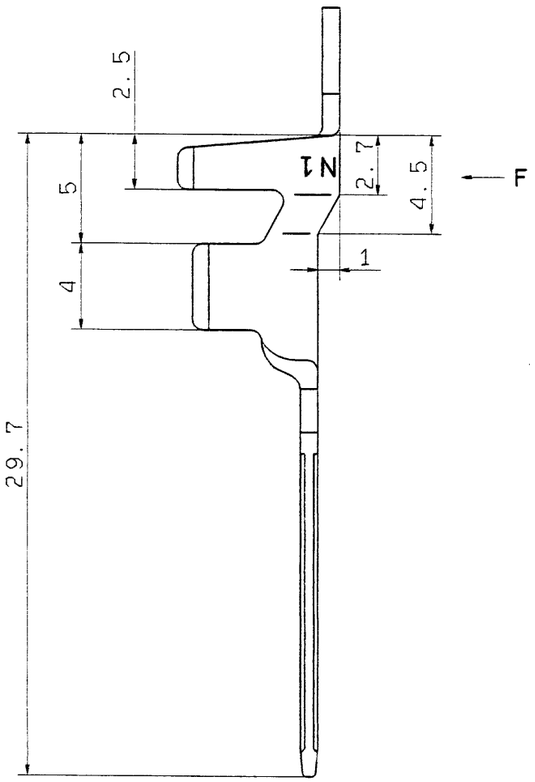

注記

1. 適用電線サイズハ、AVS3～5mm²トスル。

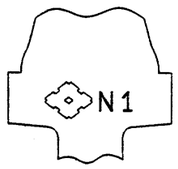

矢視 F

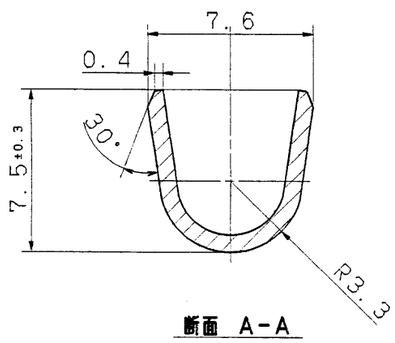

断面 A-A

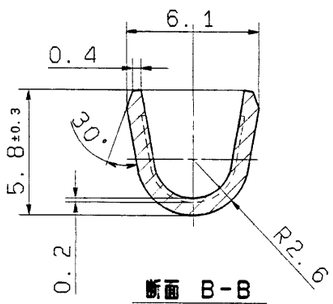

断面 B-B

符号 ISS.	名称 DESCRIPTION	数量 QTY	材質 MATERIAL	色相 COLOR	部品番号 PART NO.	登録名称 PART NAME
			SNメッキ		8232-4252	HSGΔFBタッチM-2レンL
			防錆処理		8232-4238	HSGΔFBタッチM-1レンL

材質 MATERIAL	C2600R-H	板厚 THICKNESS	0.8
仕上 FINISH	上表	R度 SCALE	5/1(10/1)
色相 COLOR		質量 MASS	

得意先 CUSTOMER	
得意先番号 CUSTOMER NO.	
得意先名称 CUSTOMER NAME	

承認 APPROVED	検図 CHECKED	設計 DESIGNED	製図 DRAWN
'94. 6. 16	'94. 6. 10	'94. 6. 16	'94. 6. 6
西條	新	勝真	藤井

登録名称 PART NAME	上表
管理番号 REFERENCE NO.	S-5955 /5
部品番号 PART NO.	上表
名称 DESCRIPTION	305 タッチ AM(HSGランス)

一般公差表 GENERAL TOLERANCES　三角法 THIRD ANGLE PROJECTION

Sumitomo Electric Industries, Ltd.
Sumitomo Wiring Systems, Ltd.　A2

技管 04BB

'25/04/08 出図 RELEASE COPYING PROHIBITED 複写厳禁 UNCONTROL DRAWING 非管理図面
SWS/営・営業企画部 SWS/Sales & Marketing Planning Department

G245 TS5 TAF566N01